herzbach

28.210550.1.09
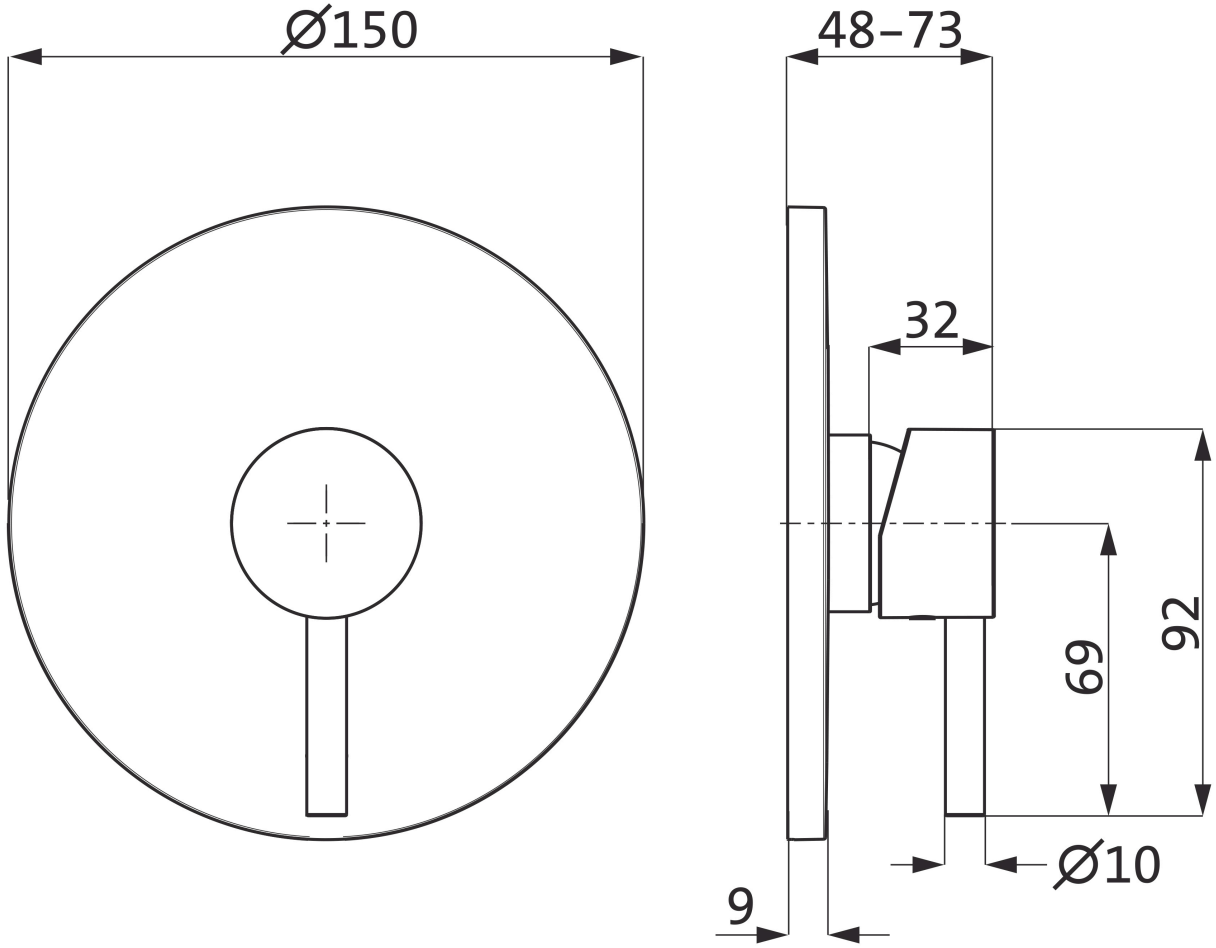
DEEP iX Brausebatterie Farbset Edelstahl