CONODUO

- Geradliniges, puristisches Design
- Emaillierte, in das Badewannen-Design integrierte Ablaufabdeckung und Überlaufknauf (auch inkl. Füllfunktion verfügbar)
- Klassische Viereckvariante
- Baden zu zweit: zwei identische Rückenschrägen und Mittelablauf
- Aus KALDEWEI Stahl-Emaille
- Designed by Sottsass Associati

Abbildung ähnlich

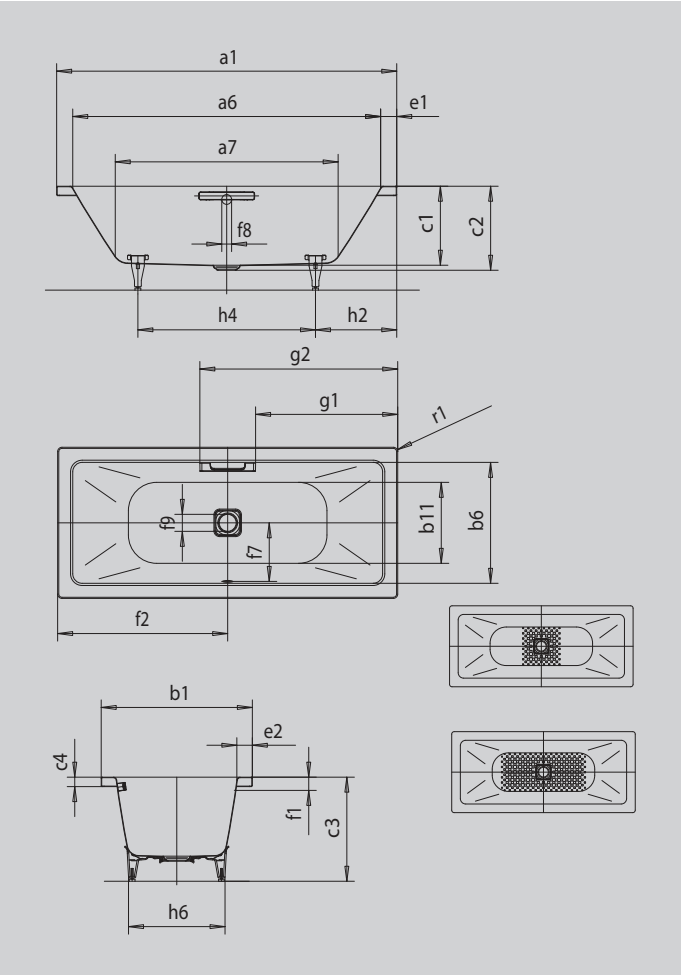

GRIFF NOBLER PURISMUS

INVISIBLE GRIP | WHIRL | SKIN TOUCH | SOUND WAVE

Modell		**734**
Äußere Länge [mm]	a_1	1900 mm
Innere Länge (oben) [mm]	a_6	1740 mm
Innere Länge (unten) [mm]	a_7	1280 mm
Äußere Breite [mm]	b_1	900 mm
Innere Breite (oben) [mm]	b_6	740 mm
Innere Breite (unten) [mm]	b_{11}	620 mm
Tiefe Innen [mm]	c_1	420 mm
Tiefe inklusive Ablaufloch [mm]	c_2	445 mm
Höhe mit Füßen [mm]	c_3	555 - 590 mm
Randhöhe [mm]	c_4	50 mm
Randbreite Fußseite; Längsseite [mm]	e_1; e_2	80; 80 mm
Abstand Oberkante bis Mitte Überlaufloch [mm]	f_1	70 mm
Abstand Wannenrand bis Mitte Ablaufloch [mm]	f_2	950 mm
Abstand Mitte Ab- bis Mitte Überlaufloch [mm]	f_7	360 mm
Durchmesser Überlaufloch [mm]	f_8	Ø 52 mm
Durchmesser Ablaufloch [mm]	f_9	Ø 90 mm
Abstand Wannenrand (Fußseite) bis Anfang Griff [mm]	g_1	802 mm
Abstand Wannenrand (Fußseite) bis Ende Griff [mm]	g_2	1098 mm
Abstand Fußseite Wannenrand bis Mitte Fuß [mm]	h_2	570 mm
Abstand zwischen den Füßen [mm]	h_4	760 mm
Fußbreite max. [mm]	h_6	610 mm
Äußerer Radius [mm]	r_1	23 mm
Nutzinhalt [l]		220 l
Nettogewicht [kg]		65 kg
Antislip		500 x 500 mm
Vollantislip		980 x 500 mm

Achtung, bei einigen Whirlsystemen kommt es zu Systemüberständen. Nähere Informationen entnehmen Sie bitte der Technischen Info für Whirlsysteme. Fertigungstechnische Änderungen, Toleranzen und Irrtümer vorbehalten. Nettogewicht gerundet. Nutzinhalt = Wasserinhalt abzgl. durchschnittlich 70 Ltr. Verdrängung.

KALDEWEI