herzbach

18.023420.1.12
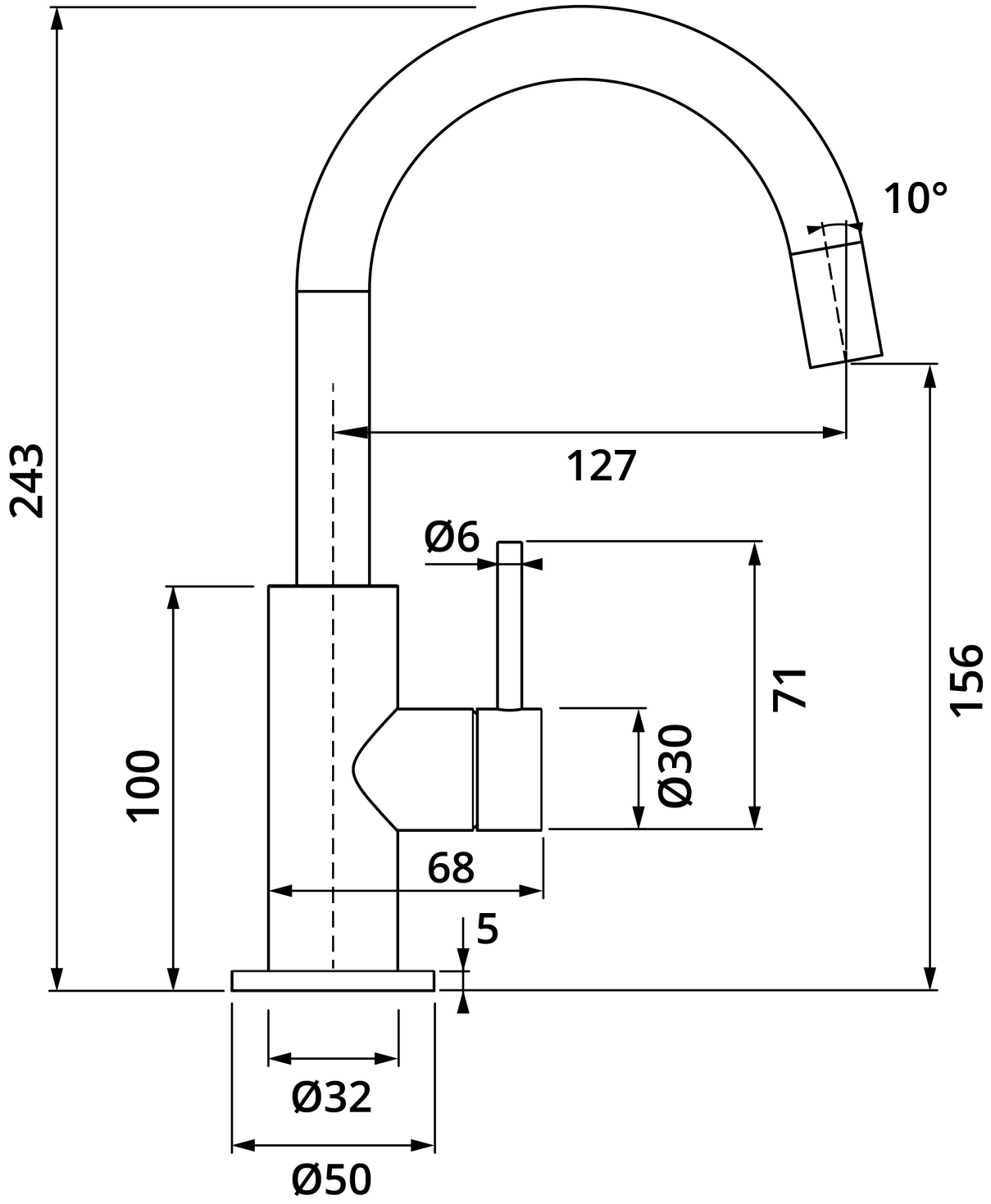
DEEP BLACK Waschtisch-Einlochbatterie Slim M-Size Griff seitlich ohne Ablauf Schwarz matt