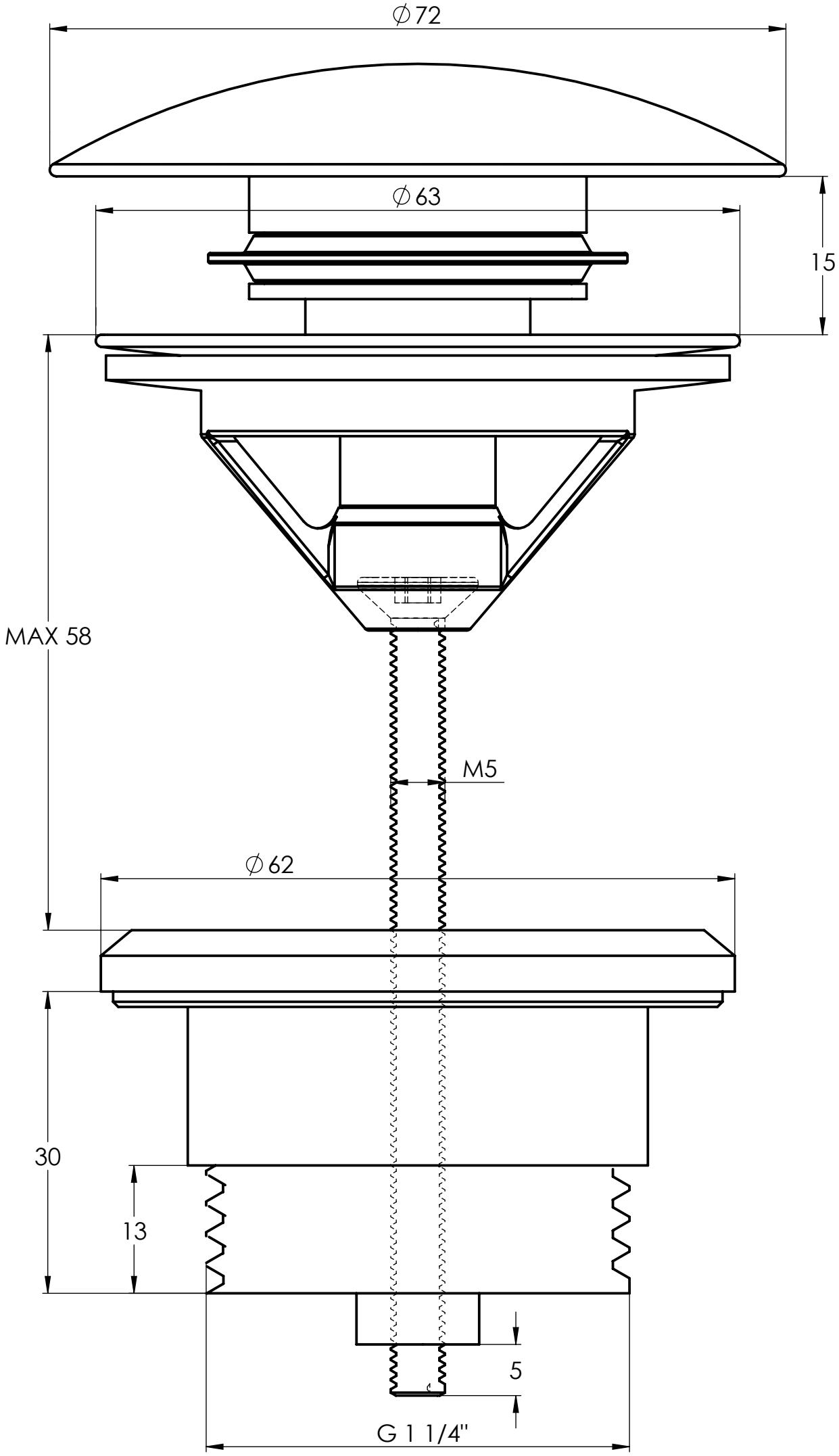
∅72
∅63
15
MAX 58
M5
∅62
30
13
5
G 1 1/4"