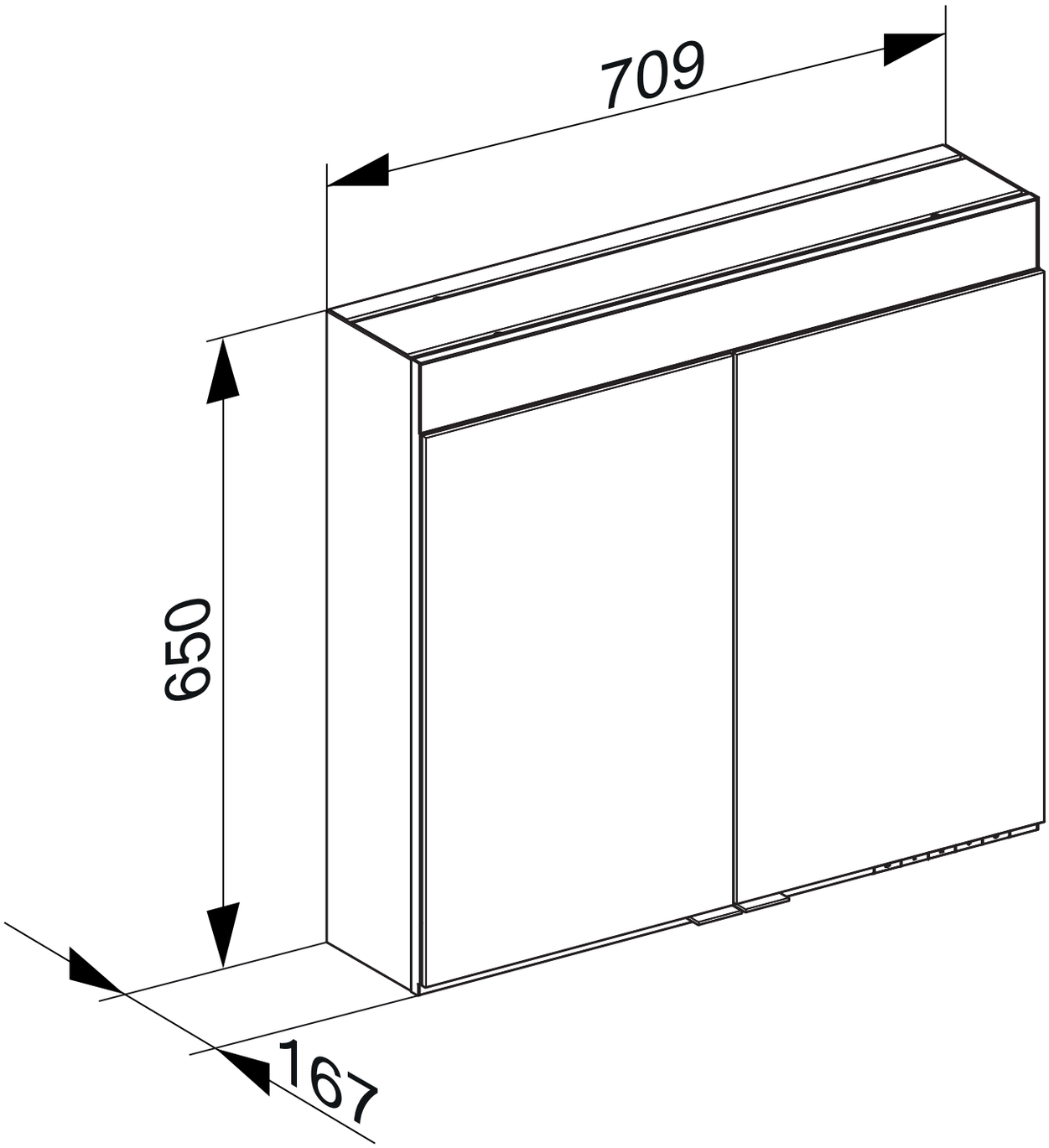
709
650
167