herzbach

12.203754.1.01
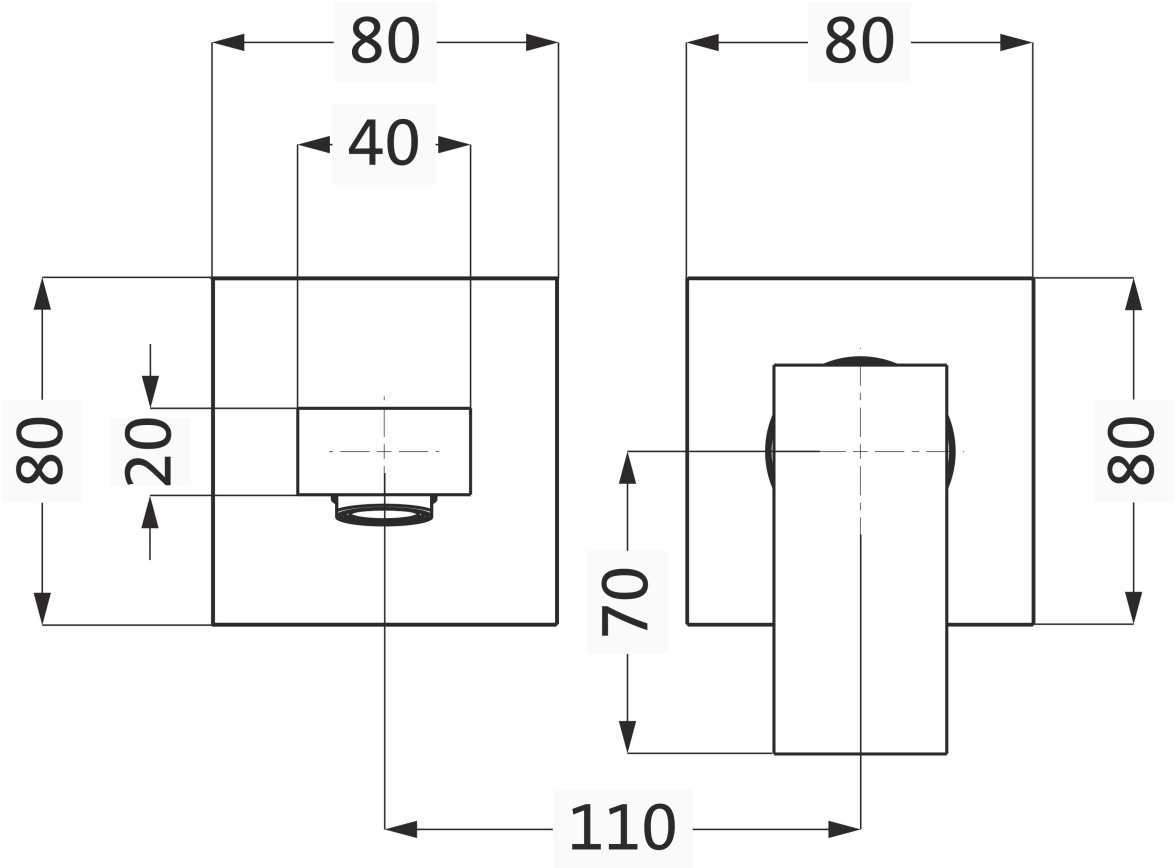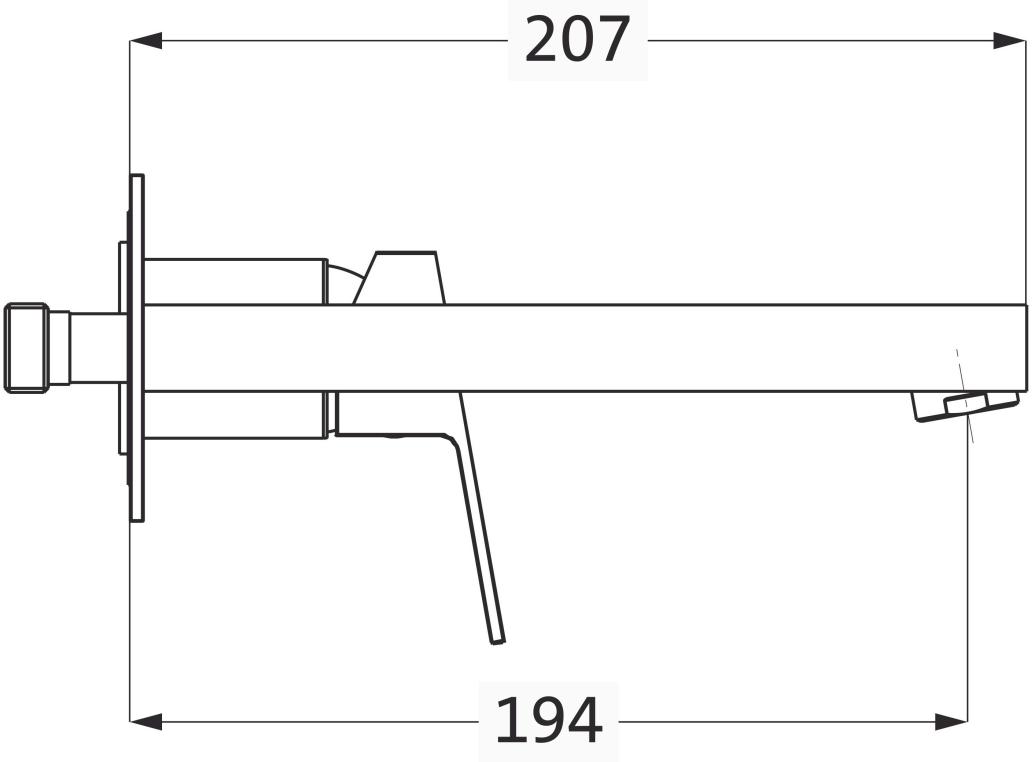
NEO CASTELL Waschtisch-Wandbatterie Farbset 210mm 2 Blenden Chrom