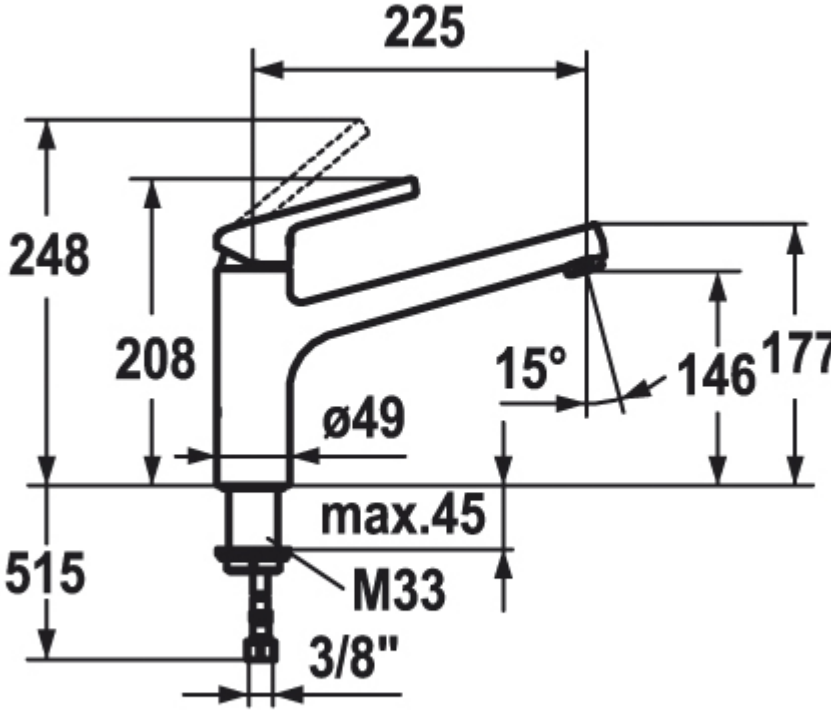
225
248
208
15°
146
177
ø49
max.45
515
M33
3/8"