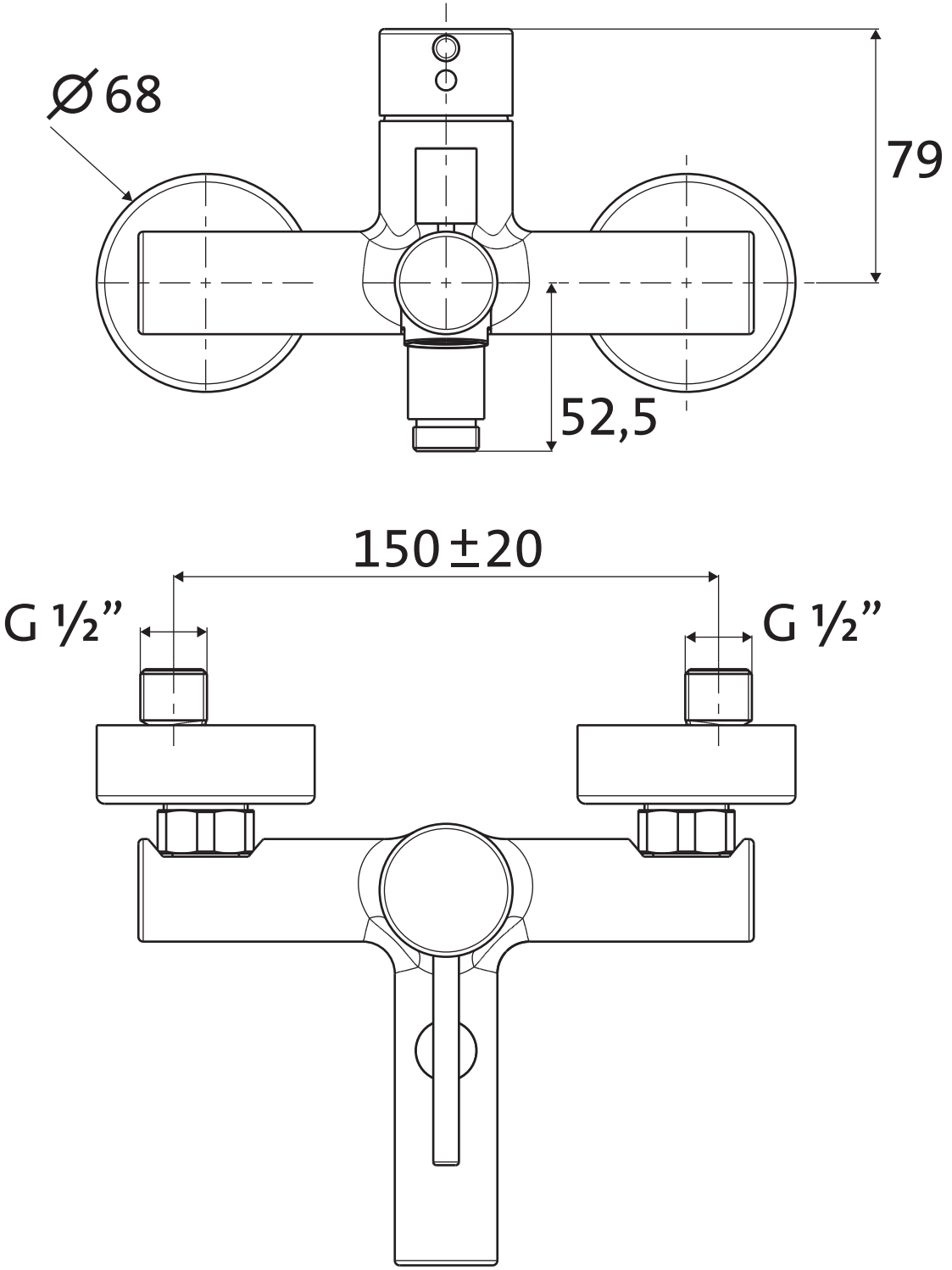

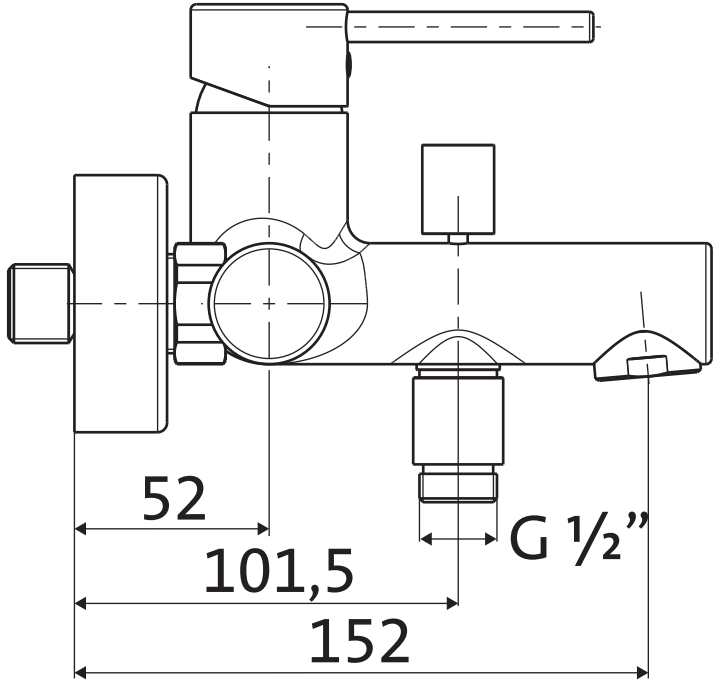

herzbach
Lifestyle für Bad und Küche