herzbach

21.994100.1.40

LIVING SPA Konuswandhalter 70 rund Black Steel

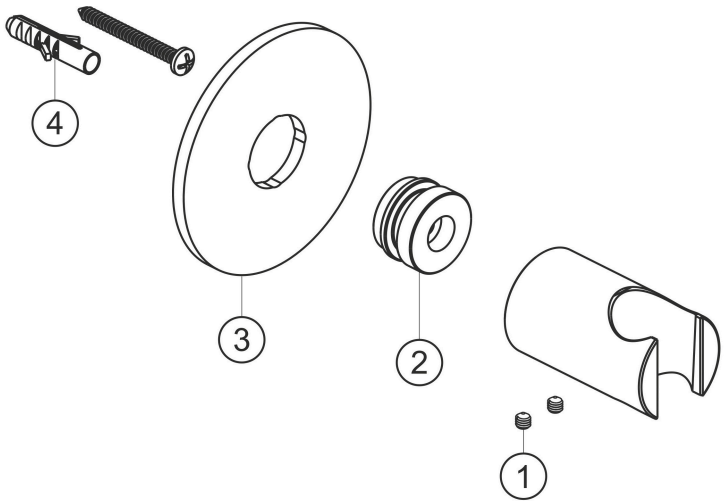

Ersatzteilliste

#	Beschreibung	Art.-Nr.	PG
1	Inbusschraube	80.029010.1.09	**2**
2	Befestigungsadapter	80.032065.1.09	**5**
3	Wandrosette	80.073026.1.40	**11**
4	Befestigung Satz	80.075001.1.09	**3**