herzbach

11.025050.1.09
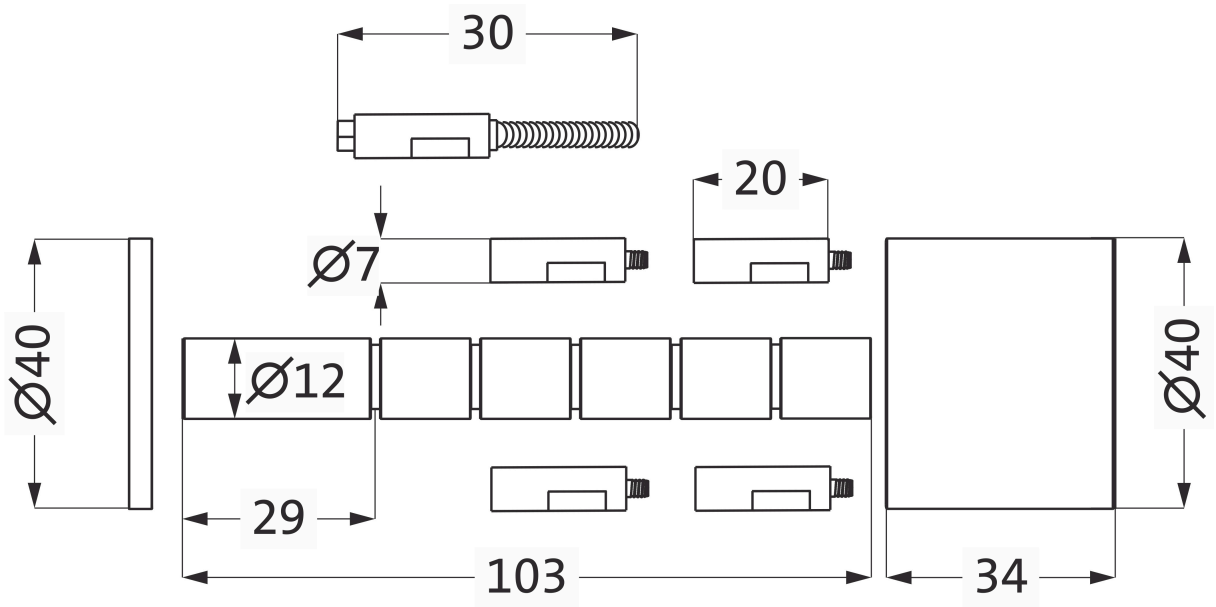
LOGIC XL 5+ Verlängerung 40mm kürzbar