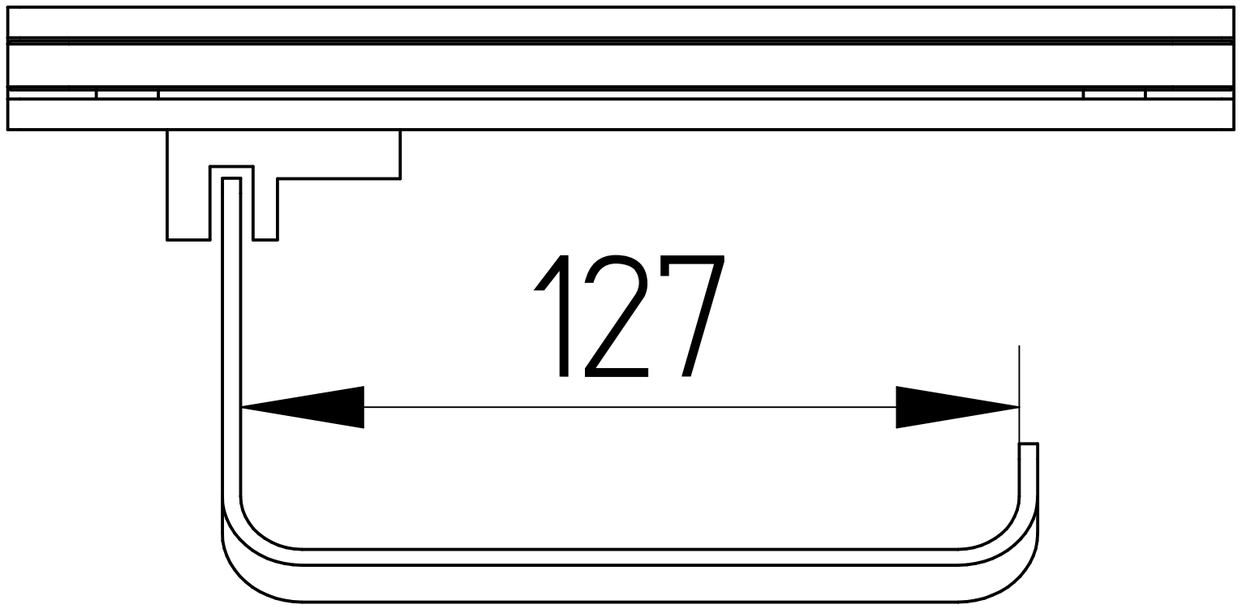
127

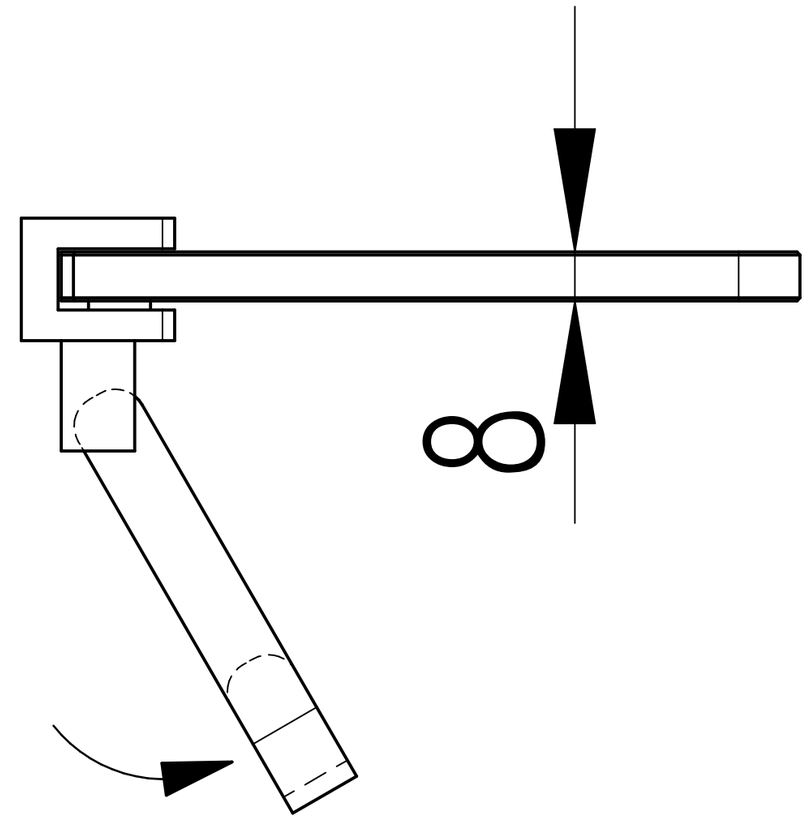
8

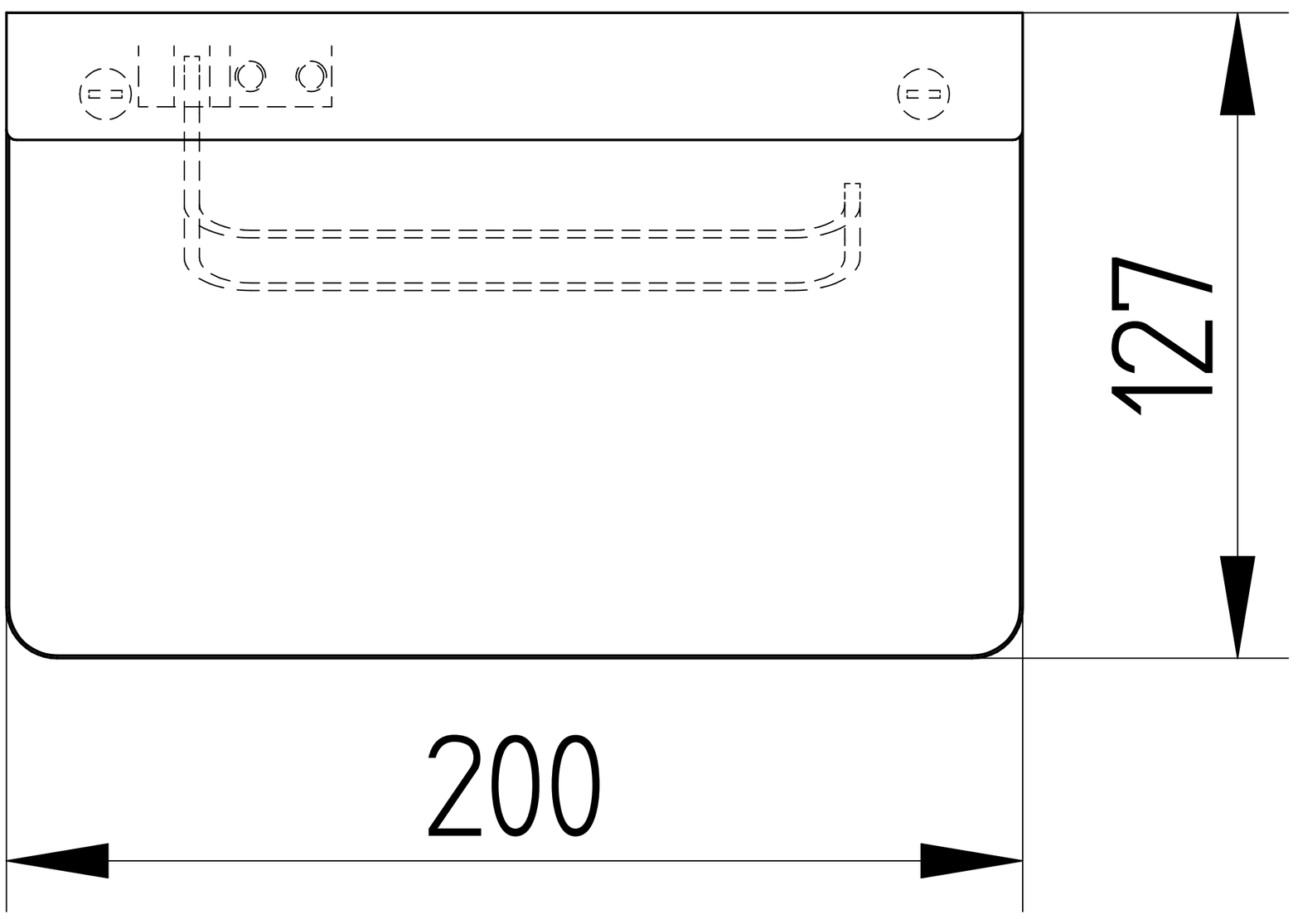
127
200