3W661___

zu Xeno ² # 500.531.01.X / 500.532.01.X

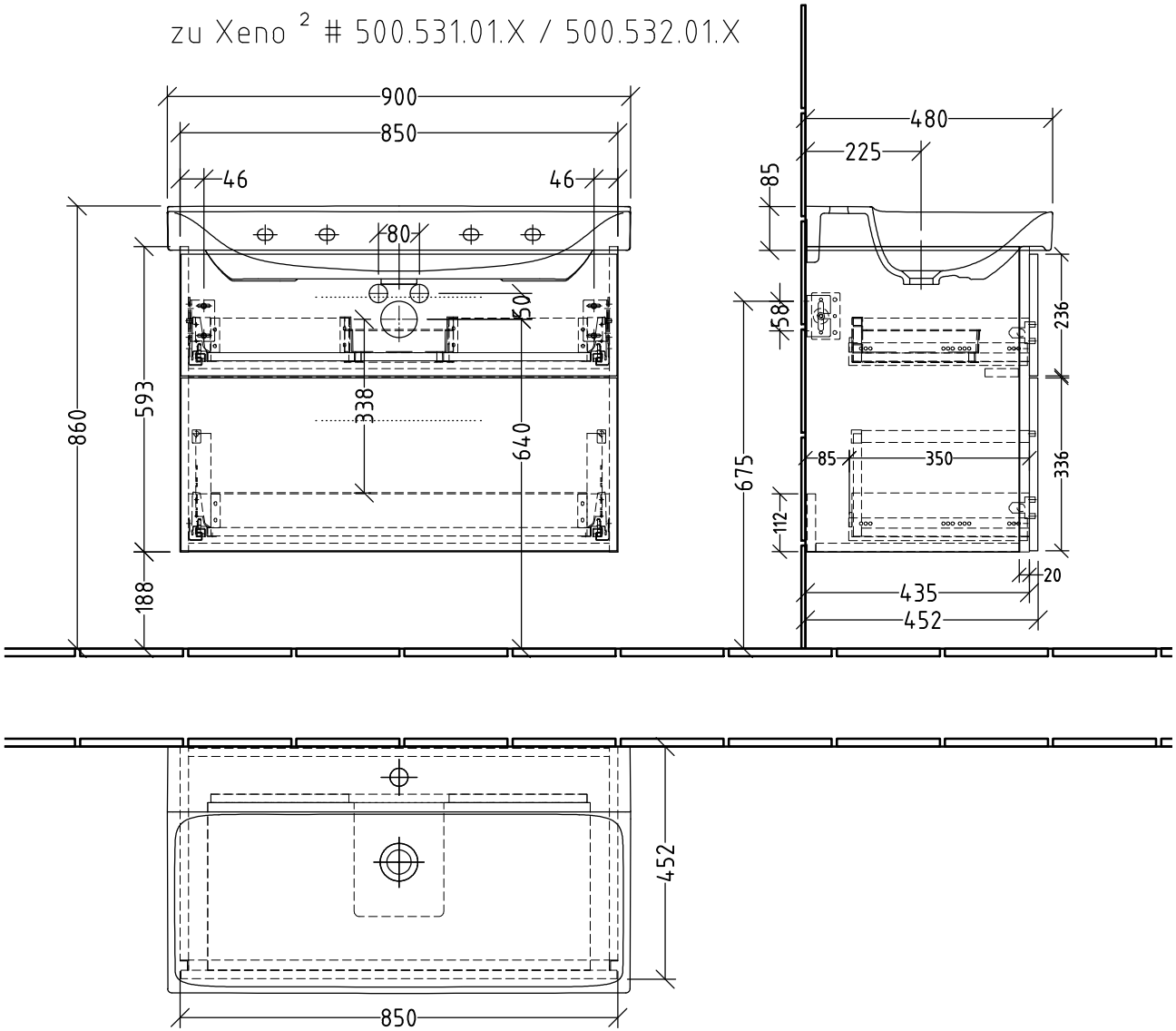

Siphonangaben vom Hersteller

SANIPA Villeroy & Boch Group	Montagezeichnung ***3way - BR, BS***	Zeichner SKJ Datum 10.04.2019	Alle Angaben in mm - Technische Änderungen vorbehalten. Diese Zeichnung ist unser geistiges Eigentum und darf ohne unsere Genehmigung nicht kopiert oder Dritten zugänglich gemacht werden.

3WUEB-21_XENO²