herzbach

14.953200.2.01

STILO WT-Einlochbatterie XL-Size Schaft ohne Ablauf Chrom

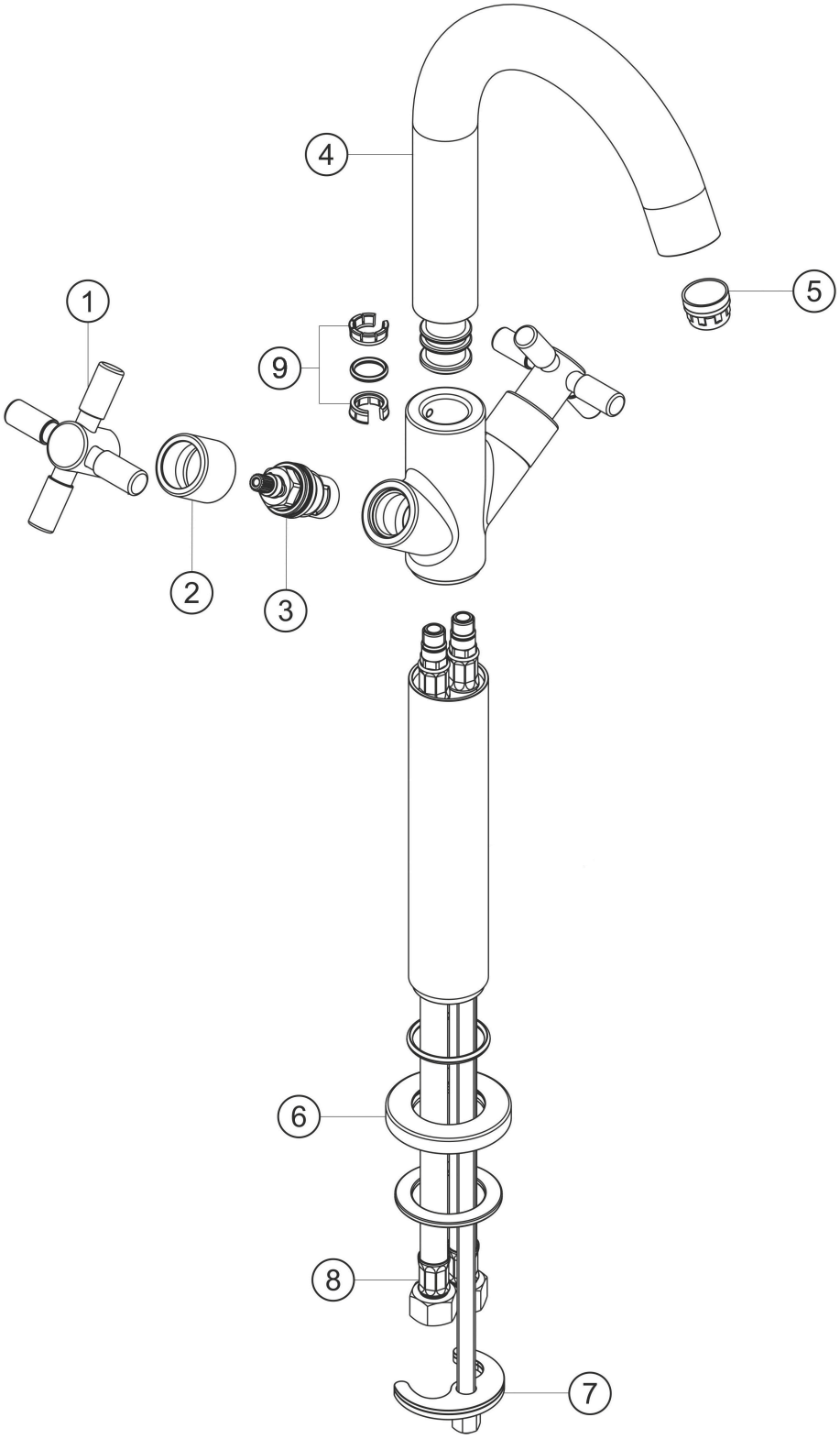

Ersatzteilliste

#	Beschreibung	Art.-Nr.	PG
1	Griff	80.434500.1.01	**7**
2	Schraubhülse	80.132900.1.01	**5**
3	Ventiloberteil, rechts schließend	80.150300.1.09	**6**
4	Auslauf	80.451900.1.01	**11**
5	Perlatoreinsatz	80.050700.1.09	**2**
6	Zierring	80.263300.1.01	**6**
7	Befestigung Satz	80.205300.2.09	**5**
8	Flexschlauch M10x1x600x3/8	80.038800.1.09	**5**
9	Dichtungssatz	80.213300.1.09	**4**

Modell-. Programm- und technische Änderungen sowie Irrtum vorbehalten.