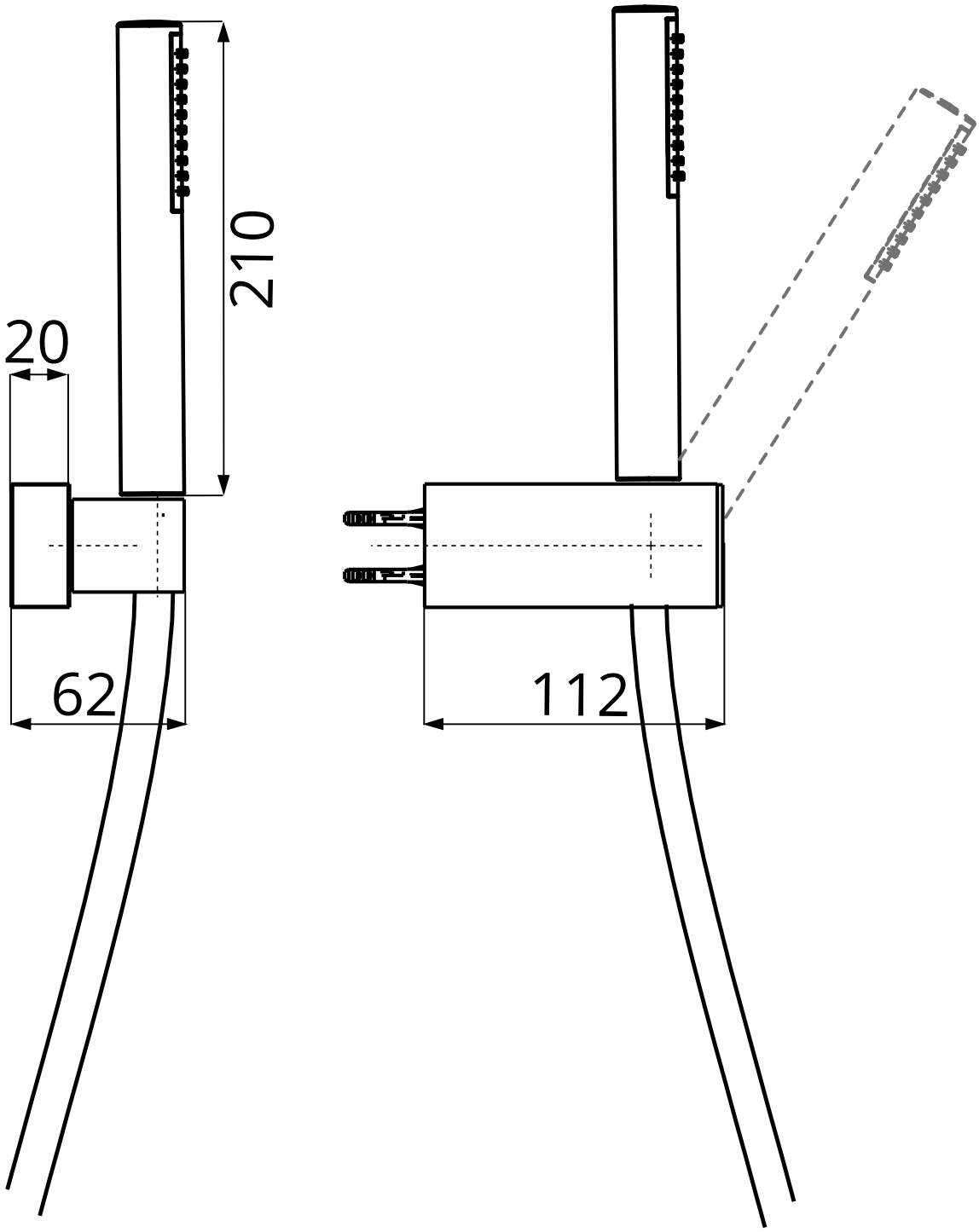

11.630221.3.01

herzbach