GEBERIT AQUACLEAN TUMA CLASSIC

GEBERIT

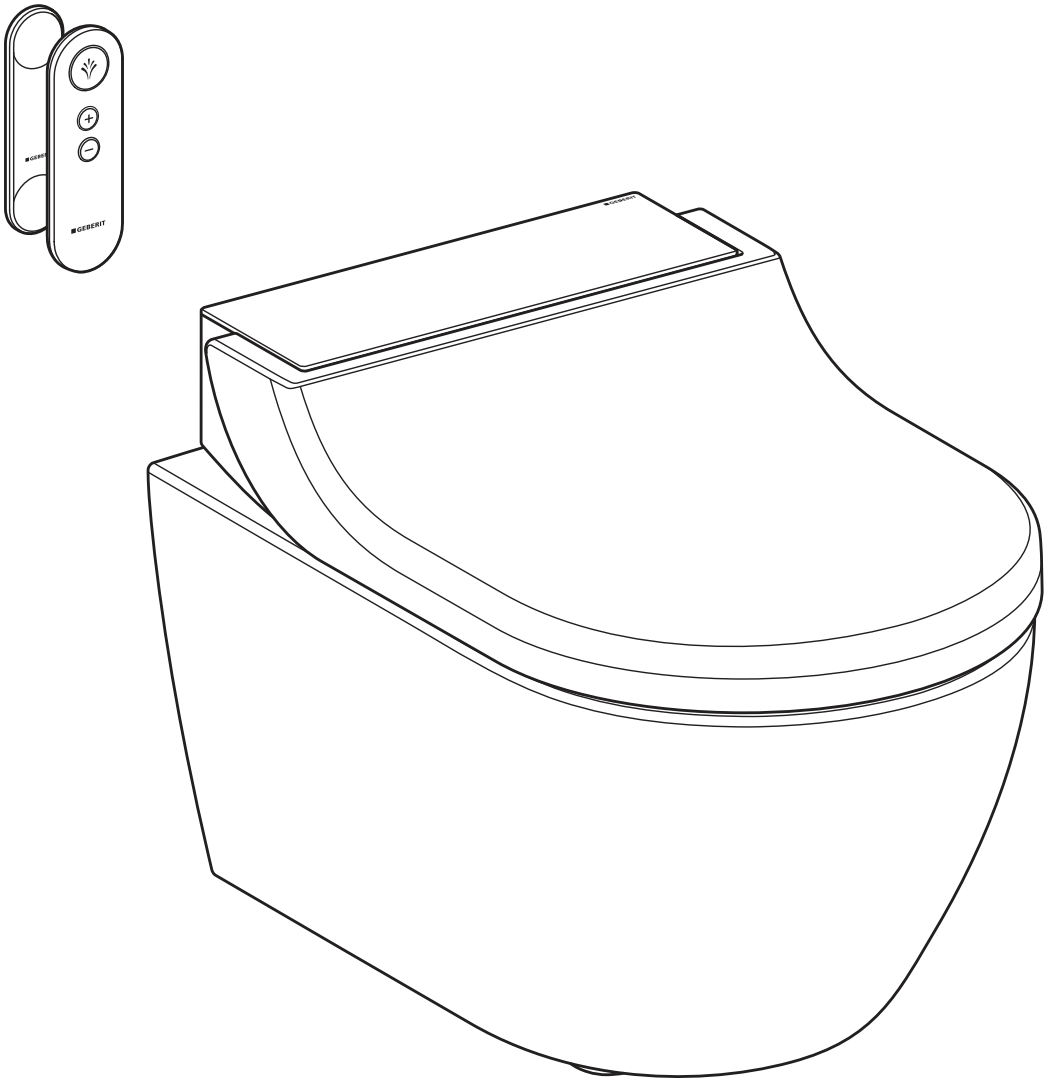

BEDIENUNGSANLEITUNG

967.211.00.0(07)

Inhaltsverzeichnis

Zu Ihrer Sicherheit 5

Für wen ist das Produkt geeignet? 5

Wie ist das Produkt einzusetzen? 5

Was sollten Sie vermeiden? 5

Missbräuchliche Verwendung 5

Allgemeine Sicherheitshinweise 6

Erklärung zu Warnhinweisen 7

Übersicht über die Symbole am Produkt 7

Registrieren Sie Ihr Gerät 8

Lernen Sie das Gerät kennen 9

Über Geberit AquaClean Geräte 9

Funktionsübersicht 9

Das Gerät auf einen Blick 10

Das Bedienkonzept 12

Über das Bedienkonzept 12

Vorderseite der Fernbedienung 12

Rückseite der Fernbedienung 13

Status-LED an der Fernbedienung 13

Seitliches Bedienfeld 14

Status-LED am seitlichen Bedienfeld 14

Sonderbelegung der Tasten 14

Gerät ein- bzw. ausschalten 15

Geberit App 17

Kompatibilität prüfen 17

Geberit Home App herunterladen 17

Geberit Home App nutzen 18

So bedienen Sie das Gerät 19

Erste Schritte 19

Einstellungen Ihres Geräts 19

Zusätzliche Einstellungen Ihres Geräts in der Geberit Home App 19

Analdusche benutzen 20

Passen Sie den Duschvorgang Ihren Bedürfnissen an 21

Duschstrahlstärke einstellen 21

Duscharmposition einstellen 21

Persönliches Benutzerprofil in der Geberit Home App speichern 21

Gerät reinigen und entkalken ... **22**
Pflegeanleitung ... 22
Allgemeine Reinigungsempfehlung ... 22
Automatischer Wasseraustausch ... 22
Gezielte Desinfektion ... 23
Geeignete Reinigungsmittel und Reinigungsgeräte ... 23
Pflegehinweise für glatte Oberflächen ... 25
Pflegehinweise für Sanitärkeramiken ... 25
Reinigung zwischen Gerät und WC-Keramik ... 26
Pflegehinweise für WC-Sitz ... 27
WC-Deckel abnehmen ... 27
WC-Deckel, WC-Sitzring und Gehäuse reinigen ... 28
Duschdüse reinigen ... 29
Gerät entkalken ... 30
Entkalkungsmeldung des Geräts ... 32

So beheben Sie Störungen ... **33**
Vorgehensweise bei Störungen ... 33
Das Dusch-WC ist ohne Funktion ... 34
Sonstige Funktionsfehler ... 35
Störungsbehebung bei der Fernbedienung ... 36
Batterie der Fernbedienung ersetzen ... 37
Fernbedienung neu zuweisen ... 38

Nachhaltigkeit ... **39**
Geberit Gruppe und Nachhaltigkeit ... 39
Ecodesign – Ökobilanz ... 39
Ökotipps ... 39

Entsorgung ... **40**
Entsorgung von Elektro- und Elektronik-Altgeräten ... 40

Endkundengarantie ... **41**

Technische Daten und Konformität ... **42**
Technische Daten ... 42
Vereinfachte EU-Konformitätserklärung ... 42

Kontakt ... **43**
Hauptsitz ... 43
Europa ... 43
Afrika und Mittlerer Osten ... 46
Asien ... 46
Andere Länder ... 47

135107990700305419 © 05-2025
967.211.00.0(07)

Zu Ihrer Sicherheit

Für wen ist das Produkt geeignet?

Das Geberit AquaClean Dusch-WC kann von Kindern ab 3 Jahren und darüber sowie von Personen mit verringerten physischen, sensorischen oder mentalen Fähigkeiten oder Mangel an Erfahrung und Wissen benutzt werden, wenn sie beaufsichtigt oder bezüglich des sicheren Gebrauchs des Gerätes unterwiesen wurden und die daraus resultierenden Gefahren verstehen. Kinder dürfen nicht mit dem Gerät spielen. Reinigung und Benutzer-Wartung dürfen nicht von Kindern ohne Beaufsichtigung durchgeführt werden. Wenn die Netzanschlussleitung dieses Gerätes beschädigt wird, muss sie durch den Hersteller oder seinen Kundendienst oder eine ähnlich qualifizierte Person ersetzt werden, um Gefährdungen zu vermeiden.

Wie ist das Produkt einzusetzen?

Das Produkt ist für folgende Verwendungszwecke und Einsatzbereiche geeignet:

- In der Benutzung als Dusch-WC:
  - zur Reinigung des Analbereichs
- Zur Installation im geheizten Innenbereich
- Zum Anschluss an das Trinkwassersystem
- Zum Betrieb mit Wasser aus Umkehrosmoseanlagen

Was sollten Sie vermeiden?

Das Produkt ist für folgende Verwendungen nicht bestimmt:

- Verlassen des WC-Sitzrings während des Duschvorgangs
- Platzieren von Lasten und Gegenständen auf dem WC-Deckel
- Eintauchen der Fernbedienung in Flüssigkeiten
- Betrieb ohne Stopfen für Geberit AquaClean Entkalkungsmittel

Missbräuchliche Verwendung

Bei missbräuchlicher Verwendung übernimmt Geberit keine Haftung für die Folgen.

Allgemeine Sicherheitshinweise

Die nachfolgenden Sicherheitshinweise gelten über den gesamten Lebenszyklus des Produkts:

- Lesen Sie die Bedienungsanleitung vor der ersten Benutzung, um sich mit dem Gebrauch des Produkts vertraut zu machen.
- Speichern Sie die Bedienungsanleitung zur späteren Konsultation ab oder drucken Sie diese aus.
- Verunreinigungen im Filter können zur Belastung der Atemluft führen. Um eine Gesundheitsgefährdung auszuschliessen und die volle Funktionalität sicherzustellen, muss der Filter jährlich ersetzt werden.
- Benutzen Sie das Gerät nicht, wenn es beschädigt ist. Trennen Sie das Gerät falls möglich vom Netz, und kontaktieren Sie den Geberit Kundendienst.
- Öffnen Sie das Gerät nicht. Es enthält keine vom Benutzer zu wartenden oder zu reparierenden Komponenten.
- Nehmen Sie keine Veränderungen oder Zusatzinstallationen vor. Bei Modifikationen besteht Lebensgefahr.
- Reparaturen dürfen nur mit Originalersatzteilen und nur durch autorisierte Fachkräfte ausgeführt werden.
- Es dürfen nur Originalzubehörteile eingesetzt werden.
- Bedienung und Wartung dürfen nur so weit durch den Betreiber oder Benutzer ausgeführt werden wie in dieser Bedienungsanleitung beschrieben.
- Immer die aktuelle Version der Montageanleitung für die Montage verwenden, falls das Geberit AquaClean demontiert wurde (z. B. für einen Umzug).
- Das Geberit AquaClean nur an Netzspannung gemäss Typenschild anschliessen.
- Beachten Sie bezüglich des Umgangs mit Reinigungs- und Entkalkungsmitteln stets die Herstellerangaben.

Dieses Dokument enthält an verschiedenen Stellen Warnhinweise. Warnhinweise sind handlungs- und situationsabhängige Sicherheitshinweise. Sie warnen vor spezifischen Gefahren.

Diese Anleitung entspricht dem technischen Stand des Geräts zum Zeitpunkt der Publikation. Änderungen im Sinne der Weiterentwicklung bleiben vorbehalten.

Eine aktuelle Version dieses und weiterer Dokumente steht Ihnen online zur Verfügung: http://catalog.geberit.com.

135107990700305419 © 05-2025
967.211.00.0(07)

Erklärung zu Warnhinweisen

Warnhinweise sind an dem Ort platziert, an dem die Gefahr auftreten kann.

Warnhinweise sind wie folgt aufgebaut:

WARNUNG
Art und Quelle der Gefahr
Mögliche Folgen bei Nichtbeachtung der Gefahr.

► Massnahmen zur Vermeidung der Gefahr.

Folgende Signalwörter werden verwendet, um auf Restgefahren in Warnhinweisen und auf wichtige Informationen hinzuweisen.

Symbol	Signalwort und Bedeutung
	GEFAHR Das Signalwort bezeichnet eine Gefährdung mit einem hohen Risikograd, die, wenn sie nicht vermieden wird, den Tod oder eine schwere Verletzung zur Folge hat.
	VORSICHT Das Signalwort bezeichnet eine Gefährdung mit einem niedrigen Risikograd, die, wenn sie nicht vermieden wird, eine geringfügige oder mässige Verletzung zur Folge haben kann.
	ACHTUNG Das Signalwort kennzeichnet eine Gefährdung, die, wenn sie nicht vermieden wird, einen Sachschaden zur Folge haben kann.
	Nur mit Symbol gekennzeichnet. Weist auf eine wichtige Information hin

Übersicht über die Symbole am Produkt

Symbol	Bedeutung
	Die Sicherheitshinweise und die Bedienungs-/Betriebsanleitung vor Inbetriebnahme des Produkts lesen.
	Lebensgefahr durch elektrischen Schlag

Registrieren Sie Ihr Gerät

Garantieregistrierung

Verlängern Sie kostenfrei die Garantiezeit Ihres Geberit AquaClean. Registrieren Sie sich dafür innerhalb von 90 Tagen ab Installationsdatum.

Im dritten Jahr der Garantiezeit übernimmt Geberit bei Material- oder Produktionsfehlern die kostenlose Lieferung von Ersatzteilen, sofern das Produkt von einem Sanitärfachbetrieb installiert und in Betrieb genommen wurde.

Per Link: https://www.geberit-global.com/landingpages/gac-onboarding/

Per Smartphone oder Tablet:

Per Geberit Home App:

Android:

iOS:

Falls Ihr Land auf der Onboarding-Webseite nicht aufgeführt ist, konsultieren Sie die Liste mit den Kontaktinformationen und Webadressen. → Siehe „Kontakt“.

135107990700305419 © 05-2025
967.211.00.0(07)

Lernen Sie das Gerät kennen

Über Geberit AquaClean Geräte

Ein Geberit AquaClean Gerät ist ein WC mit integrierter Duschfunktion. Das Gerät erfüllt auch alle Funktionen eines herkömmlichen WCs. Weitere Funktionen sind abhängig von der Ausführung Ihres Produkts.

Funktionsübersicht

Hygienefunktionen:

- WhirlSpray-Duschtechnologie
- Automatische Reinigung der Duschdüse vor und nach jedem Duschvorgang

Komfortfunktionen:

- Wählbare Duschstrahlstärke
- WC-Sitzring und WC-Deckel mit SoftClosing
- Seitliches, ergonomisches Bedienfeld

Reinigung und Pflege:

- Abnehmbarer WC-Deckel
- Anhebbarer WC-Aufsatz zur Reinigung zwischen Gerät und WC-Keramik
- Entkalkungsprogramm

Das Gerät auf einen Blick

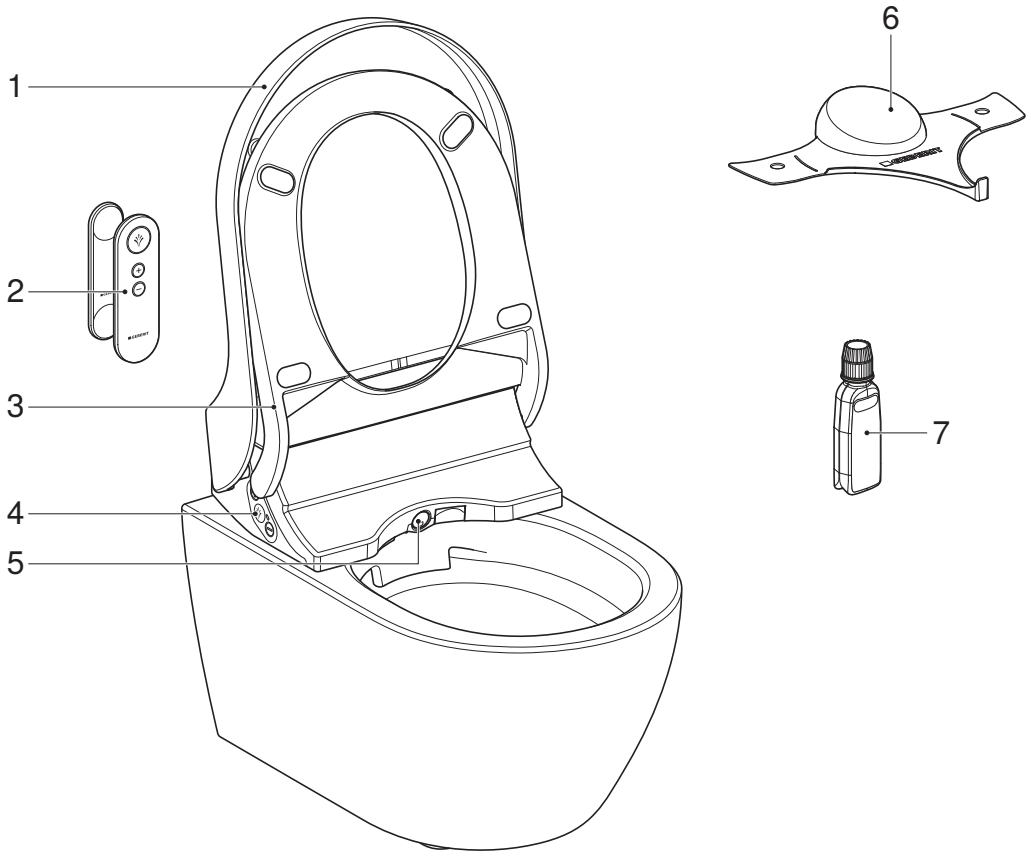

1	WC-Deckel
2	Fernbedienung mit magnetischer Wandhalterung
3	WC-Sitzring
4	Seitliches Bedienfeld mit Status-LED
5	Duscharm mit Duschdüse
6	Spritzschutz
7	Geberit AquaClean Entkalkungsmittel (Art.-Nr. 147.040.00.1)

135107990700305419 © 05-2025
967.211.00.0(07)

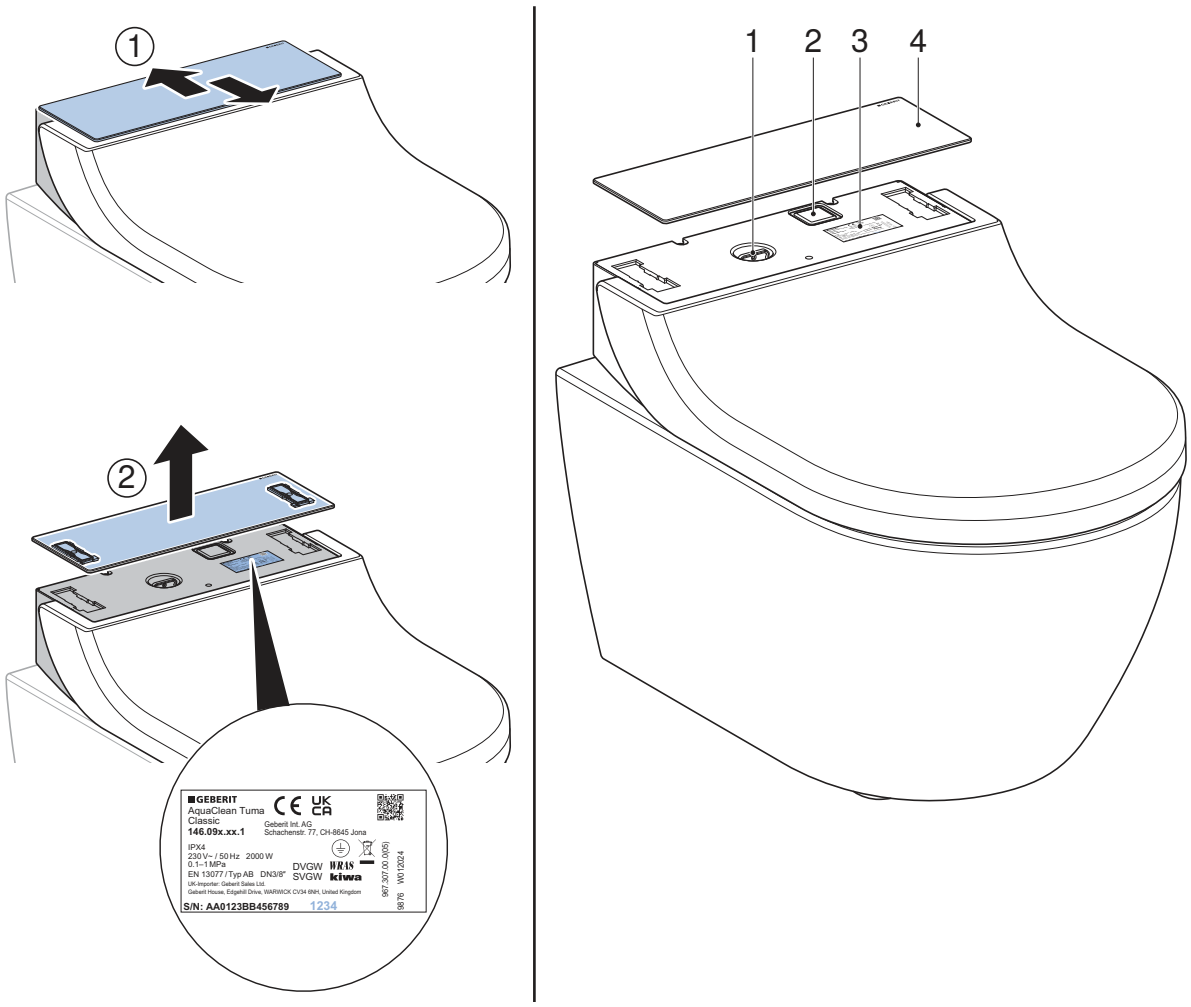

1 Einfüllöffnung mit Stopfen für Geberit AquaClean Entkalkungsmittel

2 Netzschalter

3 Typenschild mit Seriennummer

4 Designabdeckung

Einige Komponenten sowie die unten aufgeführten Verbrauchsmaterialien können direkt über die Geberit Home App oder über den Geberit Webshop bestellt werden.

Verbrauchsmaterial	Artikelnummer
Geberit AquaClean Reinigungsset	242.547.00.1
Geberit AquaClean Entkalkungsmittel	147.040.00.1
Geberit AquaClean Set Entkalkungsmittel (4 Stk.)	147.047.00.1
Geberit AquaClean Set Entkalkungsmittel (10 Stk.)	147.048.00.1
Duschdüse AquaClean Tuma	243.927.11.1
Fernbedienung AquaClean Tuma	245.368.01.1

Das Bedienkonzept

Über das Bedienkonzept

Das Dusch-WC kann über die Fernbedienung, das seitliche Bedienfeld am Dusch-WC und die Geberit Home App bedient werden.

Die Fernbedienung des Geberit AquaClean Dusch-WCs ist deaktiviert, solange das Dusch-WC mit der Geberit Home App verbunden ist.

Vorderseite der Fernbedienung

Über die Vorderseite der Fernbedienung können alle Funktionen des täglichen Gebrauchs bedient werden.

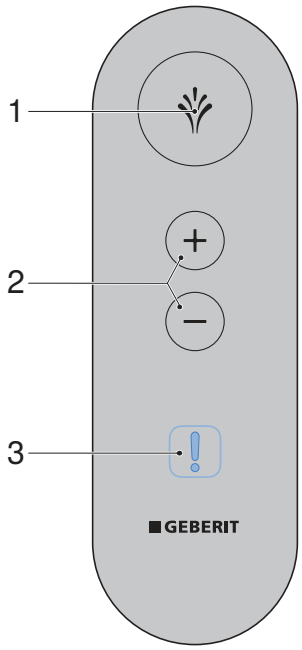

1	Taste <Dusche>: Duschfunktion starten und stoppen.
2	Tasten <+>/<–>: Duschstrahlstärke erhöhen oder verringern.
	Tasten <+> und <–>: Oszillierbewegung während der Analdusche starten und stoppen.
3	Status-LED (nur sichtbar, wenn notwendig)

135107990700305419 © 05-2025
967.211.00.0(07)

Rückseite der Fernbedienung

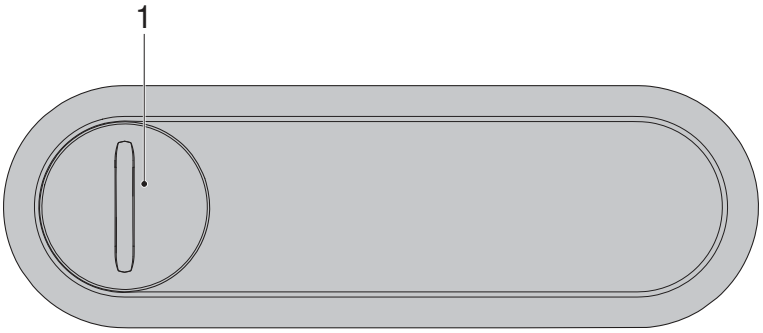

1 Batteriefach

Status-LED an der Fernbedienung

Die LED an der Fernbedienung zeigt den aktuellen Gerätestatus auf Tastendruck an.

LED	Beschreibung
Blinkt blau	• Das Pairing läuft. → Siehe „Fernbedienung neu zuweisen“, Seite 38. • Das Gerät initialisiert sich. → Siehe „Gerät ein- bzw. ausschalten“, Seite 15.
Leuchtet kurz grün	Das Pairing ist erfolgreich.
Blinkt blau-rot	► Das Gerät muss entkalkt werden. → Siehe „Gerät entkalken“, Seite 30.
Blinkt rot	Eine Störungsmeldung liegt vor. ► Das Gerät aus- und einschalten. → Siehe „Gerät ein- bzw. ausschalten“, Seite 15. ► Batterie ersetzen. ► Kundendienst kontaktieren.
Blinkt orange	• Das Gerät entkalkt gerade. Die Benutzung des Dusch-WCs ist für die Dauer des Entkalkungsvorgangs nicht möglich. • Der Duscharm wird gerade gereinigt. Der Duscharm ist ausgefahren. • Der Wasseraustausch wird durchgeführt. → Siehe „Automatischer Wasseraustausch“, Seite 22. • Die Fernbedienung hat keine Verbindung zum Dusch-WC. Das Dusch-WC ist ausgeschaltet oder die Fernbedienung > 1 m entfernt.

Seitliches Bedienfeld

Über das seitliche Bedienfeld können die Dusch-WC-Funktionen des Geräts bedient werden.

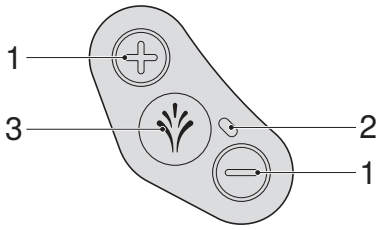

1 Tasten <+>/<–>: Duschstrahlstärke erhöhen oder verringern

2 Status-LED

3 Taste <Dusche>: Analdusche starten und stoppen

Status-LED am seitlichen Bedienfeld

Die LED informiert Sie über den aktuellen Gerätestatus.

LED	Beschreibung
Blinkt blau	Das Gerät initialisiert sich nach dem Einschalten. Eine Systemspülung wird durchgeführt.
Leuchtet blau	Die Heizung ist eingeschaltet.
Leuchtet nicht	Die Heizung ist ausgeschaltet. Der Energiesparmodus ist aktiv.
Blinkt blau-rot	Das Gerät muss entkalkt werden. → Siehe „Gerät entkalken“, Seite 30.
Blinkt rot	Störungsmeldung → Siehe „Das Dusch-WC ist ohne Funktion“, Seite 34.
Blinkt blau-rot und leuchtet orange	Das Gerät ist gesperrt und muss dringend entkalkt werden. Die Benutzung der Duschfunktionen ist in gesperrtem Zustand nicht möglich. Die Sperre kann für 1 Duschzyklus zurückgesetzt werden, dazu muss die Taste <Dusche> für 5 Sekunden gedrückt werden.
Leuchtet orange	Das Gerät entkalkt gerade. Die Benutzung des Dusch-WCs ist für die Dauer der Entkalkung nicht möglich.
Blinkt orange	Ein Wasseraustausch wird durchgeführt. → Siehe „Automatischer Wasseraustausch“, Seite 22.
Blinkt gleichzeitig rot und orange	Das Gerät befindet sich im Entkalkungsmodus und wartet auf eine Aktion des Benutzers.

Sonderbelegung der Tasten

Über die Sonderbelegung von Tasten können Sie auf erweiterte Funktionen Ihres Dusch-WCs zugreifen.

Tabelle 1: Seitliches Bedienfeld

Funktion	Taste auf dem seitlichen Bedienfeld	Ein	Aus
Duscharm zur Reinigung ausfahren	<+> und <Dusche> gleichzeitig kurz drücken.	–	–
Entkalkungsfunktion starten	<–> und <Dusche> gleichzeitig für 5 Sekunden drücken.	–	–
Entkalkungsmeldung für 1 weiteren Duschzyklus unterdrücken	<Dusche> für 5 Sekunden drücken.	–	–

135107990700305419 © 05-2025
967.211.00.0(07)

Gerät ein- bzw. ausschalten

Zwischen einem Aus- und einem Einschaltvorgang müssen mindestens 30 Sekunden vergehen.

1 Klappen Sie den WC-Deckel hoch.

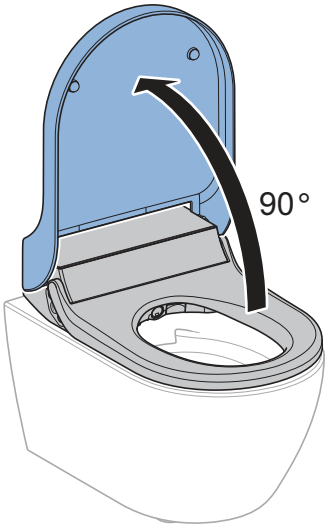

2 Nehmen Sie den WC-Deckel ab.

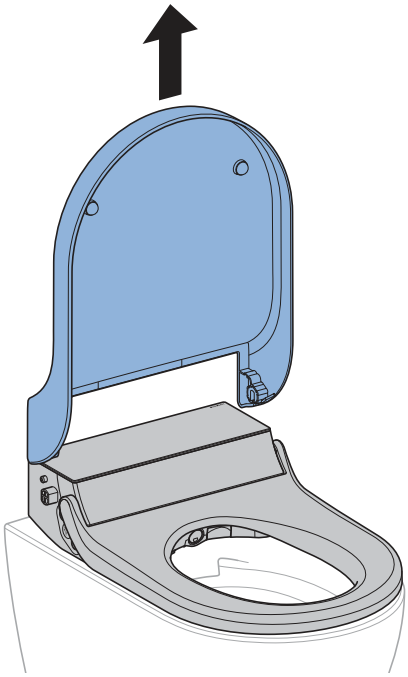

3 Nehmen Sie die Designabdeckung ab.

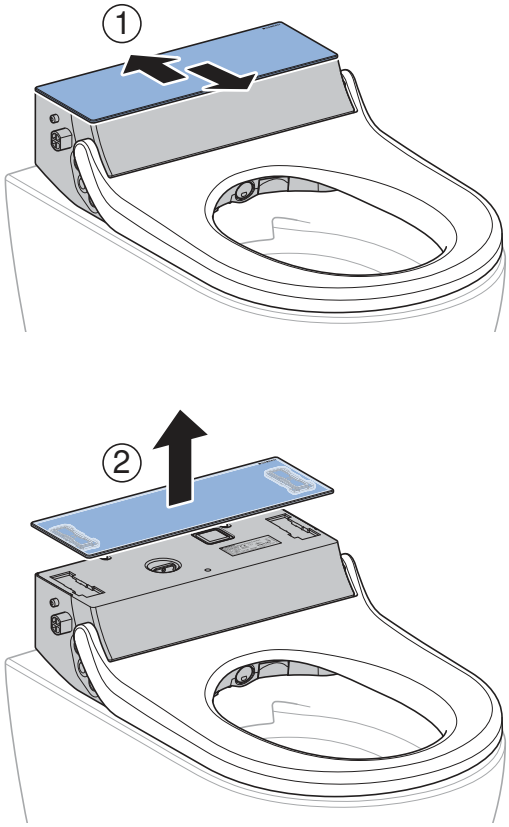

4 Betätigen Sie den Netzschalter.

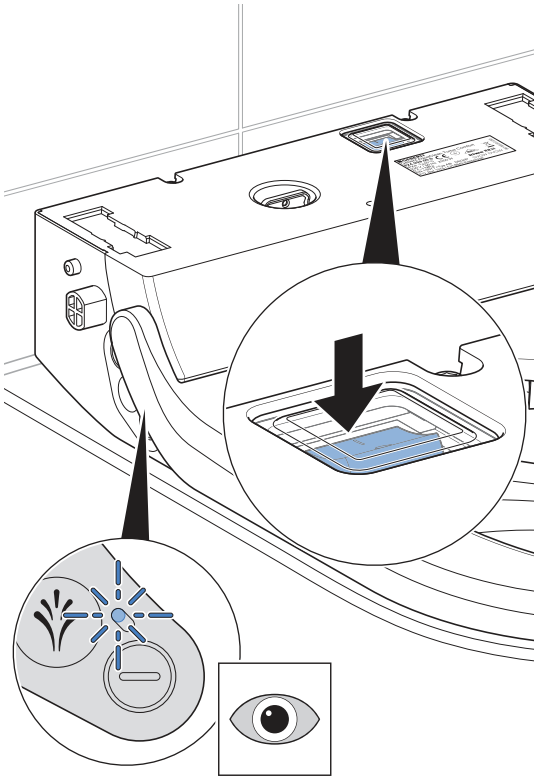

✓ Die Status-LED am seitlichen Bedienfeld blinkt/erlischt.

5 Montieren Sie die Designabdeckung.

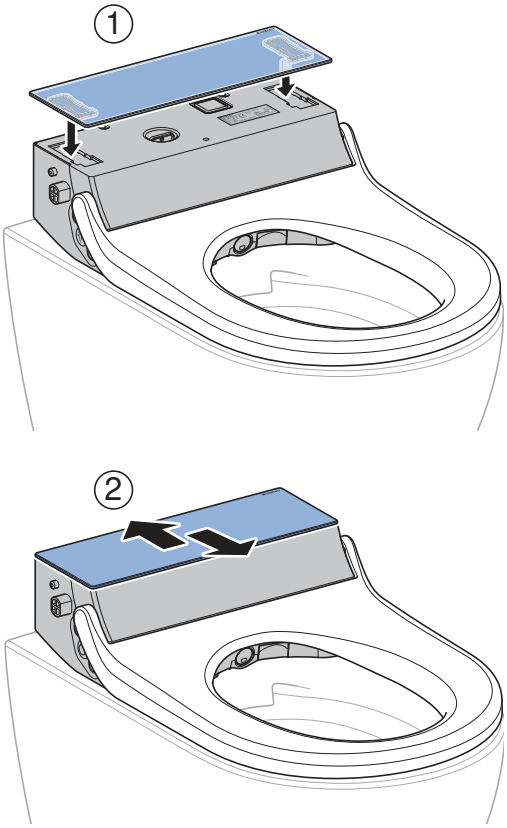

6 Montieren Sie den WC-Deckel.

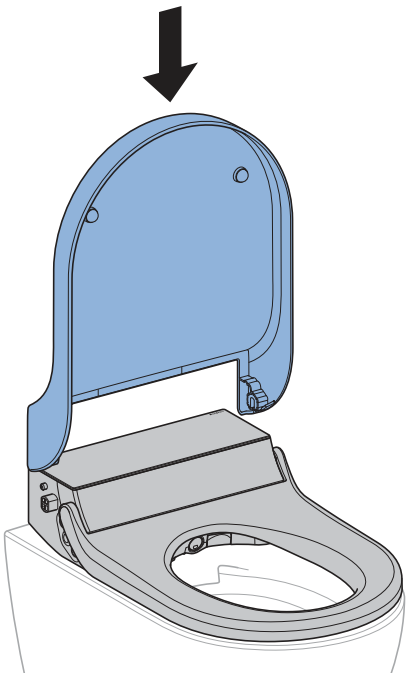

7 Klappen Sie den WC-Deckel herunter.

Ergebnis

✓ Das Gerät initialisiert sich nach dem Einschalten neu.

135107990700305419 © 05-2025
967.211.00.0(07)

Geberit App

Kompatibilität prüfen

Damit Sie die Geberit App vollumfänglich nutzen können, benötigen Sie ein Smartphone mit einer aktuellen Android- oder iOS-Version. Prüfen Sie gegebenenfalls die Berechtigungen (Bluetooth®, Standortfreigabe) und bestätigen Sie diese.

Geberit Home App herunterladen

Laden Sie die Geberit Home App im jeweiligen App-Store kostenfrei herunter:

1 Öffnen Sie den App-Store auf Ihrem Smartphone.

2 Geben Sie „Geberit Home“ im Suchfeld ein.
✓ Die Geberit Home App wird angezeigt.

3 Laden Sie die App herunter.
✓ Die App wird heruntergeladen und auf Ihrem Smartphone angezeigt.

Sie können auch den jeweiligen QR-Code scannen, um die Geberit Home App herunterzuladen:

Android:

iOS:

Geberit Home App nutzen

Die Geberit Home App kommuniziert über eine Bluetooth®-Schnittstelle mit dem Geberit AquaClean Dusch-WC.

Die Fernbedienung des Geberit AquaClean Dusch-WCs ist deaktiviert, solange das Dusch-WC mit der Geberit Home App verbunden ist.

Bitte beachten Sie, dass Ihr Gerät unter Umständen über keine Fernbedienung verfügt oder einzelne Funktionen nicht zur Verfügung stehen. Die Funktionen und Einstellungen in der Geberit Home App variieren je nach Gerät und Region und sind mit (optional) gekennzeichnet.

Folgende Funktionen und Einstellungen können Sie über die Geberit Home App ausführen:

- Fernbedienung
  – Fernbedienungsfunktionen nutzen
  – Persönliche Einstellungen anpassen und speichern (optional)
- Geräteeinstellungen
  – Grundeinstellungen anpassen und speichern
- Geberit Kundendienst (optional)
  – Kontakt mit Geberit Kundendienst aufnehmen
  – Geberit AquaClean Fernwartung in Anspruch nehmen
- Geberit Leistungen (optional)
  – Gerät registrieren
  – Garantieleistungen verlängern
- Software-Update
  – Firmware aktualisieren
- Schritt-Anleitungen
  – Duschdüse und Föhnarm (optional) reinigen
  – Entkalkung durchführen
  – Keramikwabenfilter (optional) ersetzen

Folgende Informationen können Sie über die Geberit Home App aufrufen:

- Erklärfilme (optional)
  – Funktionsfilme abspielen
  – Wartungs- und Reinigungsfilme abspielen
- Störungsbehebung
  – Fehlermeldungen anzeigen
- Bedienungsanleitung
  – Bedienungsanleitung anzeigen

135107990700305419 © 05-2025
967.211.00.0(07)

So bedienen Sie das Gerät

Erste Schritte

Die Funktionen können über die Fernbedienung, das seitliche Bedienfeld oder die Geberit Home App deaktiviert, aktiviert oder angepasst werden.

Wenn Sie den Duschvorgang starten,

- läuft die Analdusche für 50 Sekunden.
- kann der Duschvorgang jederzeit unterbrochen werden.
- kann der Duschvorgang an die persönlichen Bedürfnisse angepasst werden.
- können die Grundeinstellungen geändert und an die persönlichen Bedürfnisse angepasst werden (mit Geberit Home App).

Wenn Sie den Duschvorgang stoppen,

- deaktiviert sich die Duschfunktion.
- wird die Duschdüse intensiv gespült.
- wird das Gerät in den Energiesparmodus versetzt.

Einstellungen Ihres Geräts

Einstellung	Einstellbereich	Werkseinstellung des Grundprofils
Duschstrahlstärke der Analdusche	Stufe 1–5	Stufe 3

Zusätzliche Einstellungen Ihres Geräts in der Geberit Home App

Einstellung	Einstellbereich	Werkseinstellung des Grundprofils
Duscharmposition der Analdusche	Stufe 1–5	Stufe 3
Oszillierfunktion des Duscharms bei Analdusche	ein/aus	ein
Heizung Duschwasser	ein/aus	ein
Temperatur des Duschwassers	Stufe 1–5	Stufe 4
Wasserhärte → Siehe „Entkalkungsmeldung des Geräts“, Seite 32.	weich/mittel/hart	hart

Analdusche benutzen

Voraussetzung

– Sie sitzen auf dem WC-Sitzring.

▶ Drücken Sie einmal kurz die Taste <Dusche> am seitlichen Bedienfeld oder auf der Fernbedienung.

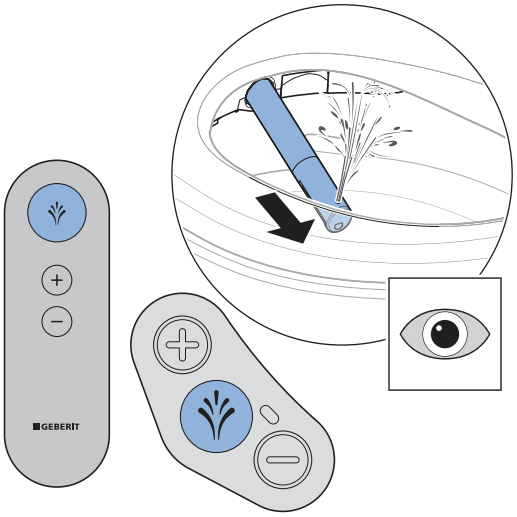

Ergebnis

✓ Der Duschvorgang startet.
✓ Die Analdusche startet in Oszillierfunktion. Eine geringe Wassermenge läuft über den Überlauf in die WC-Keramik. Die Analdusche ist für 50 Sekunden aktiv.

Durch erneutes Drücken der Taste <Dusche> können Sie den Duschvorgang vorzeitig beenden.

135107990700305419 © 05-2025
967.211.00.0(07)

Passen Sie den Duschvorgang Ihren Bedürfnissen an

Duschstrahlstärke einstellen

Voraussetzung

– Der Duschvorgang läuft gerade.

▶ Drücken Sie die Taste <+>, um die Duschstrahlstärke zu erhöhen. Drücken Sie die Taste <–>, um die Duschstrahlstärke zu verringern.

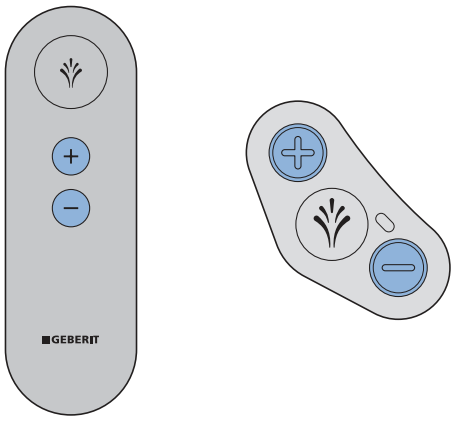

Ergebnis

✓ Der Duschstrahl wird stärker bzw. schwächer.

Sie können die Duschstrahlstärke in 5 Stufen einstellen.

Duscharmposition einstellen

Weibliche Benutzer sollten die Duscharmposition der Duschfunktion optimal auf ihre ergonomischen Gegebenheiten einstellen, um den natürlichen Schutz des Vaginalbereichs nicht zu beeinträchtigen.

Voraussetzung

– Der Duschvorgang läuft gerade.

▶ Benützen Sie die Geberit Home App, um den Duscharm zu positionieren.

Ergebnis

✓ Der Duscharm ist optimal eingestellt.

Sie können die Duscharmposition in 5 Stufen einstellen.

Persönliches Benutzerprofil in der Geberit Home App speichern

Voraussetzung

– Die aktuelle Version der Geberit Home App ist auf Ihrem Smartphone installiert.

– Die Geberit Home App wird ausgeführt.

– Sie befinden sich im Erfassungsbereich des Dusch-WCs, dabei muss die Benutzererkennung nicht aktiviert sein.

1 Nehmen Sie Ihre persönlichen Einstellungen vor.

2 Speichern Sie die Einstellungen in der Geberit Home App.

Ergebnis

✓ Das persönliche Benutzerprofil ist auf Ihrem Smartphone gespeichert.

✓ Die Einstellungen gelten für alle gekoppelten Dusch-WCs.

Gerät reinigen und entkalken

Pflegeanleitung

Sie haben sich für ein Produkt mit einer hochwertigen Oberfläche entschieden. Bitte beachten Sie die nachfolgenden Pflegehinweise.

Der Hersteller übernimmt keine Haftung für Produktschäden, die durch falsche Pflege und Handhabung entstehen.

Allgemeine Reinigungsempfehlung

Die Einhaltung der Reinigungsintervalle garantiert, dass das Dusch-WC einwandfrei funktioniert. Die Reinigungstätigkeiten dürfen nur mit den geeigneten Reinigungsmitteln und Reinigungsgeräten durchgeführt werden. → Siehe „Geeignete Reinigungsmittel und Reinigungsgeräte“, Seite 23.

Reinigungsintervall	Reinigungstätigkeit
Täglich	► Wassertropfen mit einem weichen, fusselfreien Tuch entfernen, um Kalkflecken zu vermeiden.
Wöchentlich	► WC-Keramik mit Geberit AquaClean Reinigungsmittel reinigen. → Siehe „Pflegehinweise für Sanitärkeramiken“, Seite 25. ► Alle Oberflächen und Ecken gründlich reinigen. → Siehe „WC-Deckel, WC-Sitzring und Gehäuse reinigen“, Seite 28. ► Duschdüse prüfen und bei Bedarf reinigen. → Siehe „Duschdüse reinigen“, Seite 29. ► Duschdüse unter fliessendem Wasser ausspülen, um Fremdstoffe zu entfernen.

Automatischer Wasseraustausch

Wurde das Dusch-WC für mehr als 2 Wochen nicht benutzt, wird das Gerät nach dem Einschalten mit Frischwasser gespült. Damit wird die Qualität des Duschwassers vor der Benutzung sichergestellt.

135107990700305419 © 05-2025
967.211.00.0(07)

Gezielte Desinfektion

Eine Desinfektion ist nur nötig, wenn eine konkrete Ansteckungsgefahr durch Krankheitserreger gegeben ist. Ansonsten die empfohlenen Reinigungsintervalle einhalten und die angegebenen Reinigungstätigkeiten durchführen. → Siehe „Allgemeine Reinigungsempfehlung“.

ACHTUNG

Aggressive Desinfektionsmittel

Eine Desinfektion durch aggressive Desinfektionsmittel kann zu Oberflächenschäden führen.

- ► Ausschliesslich Desinfektionsmittel auf Alkoholbasis einsetzen, die auch für die Hand- und Hautdesinfektion geeignet sind.
- ► Sicherheitshinweise des Herstellers im Umgang mit gefährlichen Stoffen beachten.

Desinfektionsart	Desinfektionsvorgang
Nasse Wischdesinfektion Anzuwenden auf glatten Oberflächen, die abgerieben werden können	► Oberflächen komplett mit Desinfektionsmittel benetzen. ► Desinfektionsmittel gemäss Herstellerangaben einwirken lassen. ► Oberflächen anschliessend mit Einmaltüchern abreiben.

Geeignete Reinigungsmittel und Reinigungsgeräte

ACHTUNG

Aggressive Entkalkungsmittel

Ungeeignete Entkalkungsmittel können zu Geräteschäden führen.

- ► Zur Entkalkung ausschliesslich Geberit AquaClean Entkalkungsmittel verwenden.
- ► Kapitel Gerät entkalken beachten.

ACHTUNG

Aggressive und scheuernde Reinigungsmittel

Eine Reinigung durch aggressive und scheuernde Reinigungsmittel kann zu Oberflächenschäden führen.

- ► Geberit AquaClean Reinigungsmittel verwenden.
- ► Reinigungs- und Pflegehinweise beachten.

Es wird empfohlen, das Geberit AquaClean Reinigungsset zu verwenden, denn es enthält ein Reinigungsmittel, das gebrauchsfertig und optimal auf alle Geberit AquaClean Oberflächen abgestimmt ist.

Empfohlene Eigenschaften für geeignete Reinigungsmittel und geeignete Reinigungsgeräte zur optimalen Ausführung der jeweiligen Reinigungstätigkeiten:

Symbol	Eigenschaften geeigneter Reinigungsmittel
	Hautverträglich
	Schwach sauer, zum Beispiel verdünnte Zitronensäure
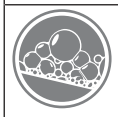	Schwach schaumbildend
	Flüssig
	Wasserverdünnbar

Symbol	Geeignete Reinigungsgeräte
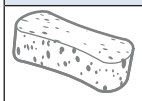	Weiche, feinporige Schwämme
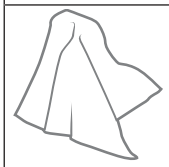	Staubfreie, weiche und fusselfreie Tücher
	WC-Bürste

135107990700305419 © 05-2025
967.211.00.0(07)

Pflegehinweise für glatte Oberflächen

Alle glatten Oberflächen lassen sich mit Wasser und einem flüssigen, hautfreundlichen, milden Reinigungsmittel hygienisch reinigen.

Aggressive und scheuernde Reinigungsmittel können die Oberfläche beschädigen. Setzen Sie ausschliesslich flüssige, hautfreundliche, milde Reinigungsmittel ein. Das Geberit AquaClean Reinigungsset (Art.-Nr. 242.547.00.1) enthält ein Reinigungsmittel, das gebrauchsfertig und optimal auf alle Geberit AquaClean Oberflächen abgestimmt ist.

Pflegehinweise für Sanitärkeramiken

- Verwenden Sie handelsübliche Reinigungsmittel nur unter Beachtung der entsprechenden Herstellerangaben.
- Achten Sie darauf, dass der Sitz der Sanitärkeramik oder der WC-Deckel während der Einwirkzeit von Reinigungsmitteln geöffnet oder demontiert ist.
- Verwenden Sie chlorhaltige, schleifende oder scheuernde Reinigungsmittel ausschliesslich bei starken Ablagerungen.
- Verwenden Sie keine scharfen oder spitzen Gegenstände zur Reinigung.

Verschmutzung	Pflegemassnahmen
Für die tägliche Reinigung	► Verwenden Sie flüssige, milde Reinigungsmittel und Wasser. ► Trocknen Sie die Oberfläche mit einem weichen, fusselfreien Tuch ab.
Bei hartnäckigen Verschmutzungen	► Verwenden Sie generell für Sanitärkeramiken geeignete Reinigungsmittel oder eine milde Scheuermilch. ► Entfernen Sie vorhandene Kalkablagerungen mit einem milden Essigreiniger. ► Reinigen Sie die Oberfläche mit Wasser. ► Trocknen Sie die Oberfläche mit einem weichen, fusselfreien Tuch ab.
Bei starken Ablagerungen	Organische Ablagerungen (braune bis schwarze Färbung): ► Reinigen Sie die betreffenden Stellen mit einem handelsüblichen Chlorreiniger. Beachten Sie dazu die Herstellerangaben des Reinigungsmittels. Die Einwirkzeit des Chlorreinigers darf jedoch maximal 2 h betragen. ► Reinigen Sie die Oberfläche mit Wasser. ► Trocknen Sie die Oberfläche mit einem weichen, fusselfreien Tuch ab. Silikatablagerungen (graue Färbung): ► Benetzen Sie ein Mikrofasertuch mit handelsüblichem Glaskeramikreiniger. ► Reinigen Sie die betreffenden Stellen mit kreisenden Bewegungen. Silikatablagerungen sind sehr resistent, dadurch können mehrere Reinigungsdurchgänge erforderlich sein. ► Reinigen Sie die Oberfläche mit Wasser. ► Trocknen Sie die Oberfläche mit einem weichen, fusselfreien Tuch ab.

Reinigung zwischen Gerät und WC-Keramik

WARNUNG

Lebensgefahr durch elektrischen Schlag

Ohne Abnehmebegrenzer (Sicherheitsleine) kann bei Bewegung Wasser in das Gerät laufen.

- ► Leine des Abnehmebegrenzers nicht durchschneiden oder beschädigen.
- ► Abnehmebegrenzer nicht manipulieren oder entfernen.

1 Schalten Sie das Gerät aus.

2 Lösen Sie das Gerät von der Grundplatte.

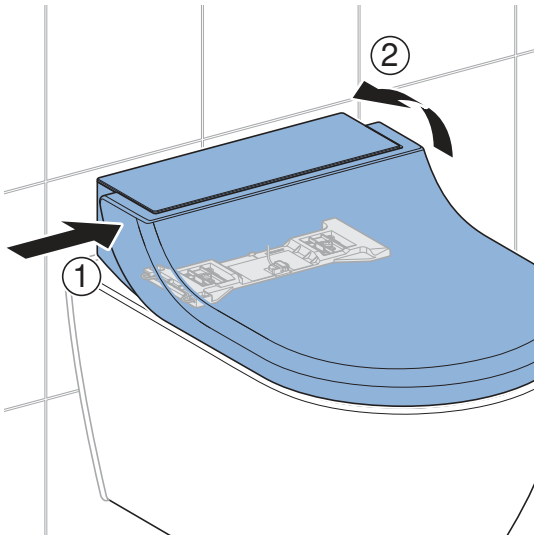

3 Heben Sie das Gerät an, soweit es der Abnehmebegrenzer zulässt. Reinigen Sie den Zwischenraum zwischen Dusch-WC und WC-Keramik.

4 Montieren Sie das Gerät auf der Grundplatte. Achten Sie darauf, dass es sicher eingerastet ist.

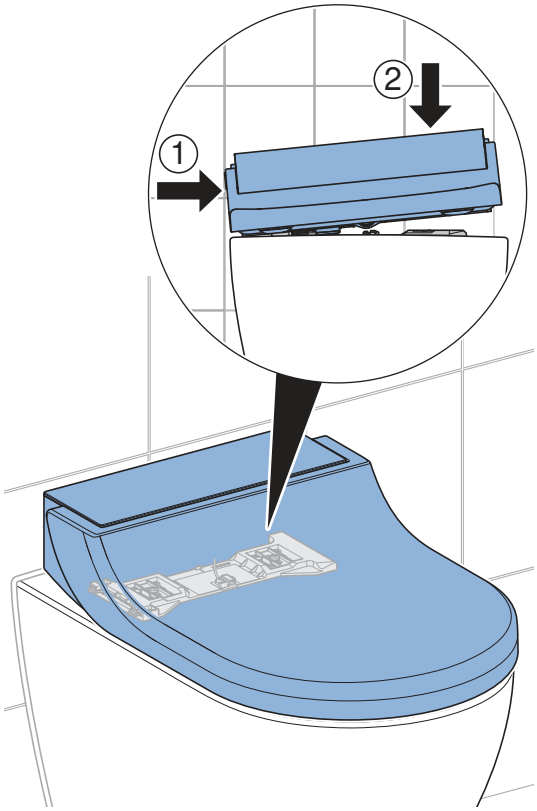

5 Schalten Sie das Gerät ein.

135107990700305419 © 05-2025
967.211.00.0(07)

Pflegehinweise für WC-Sitz

Beachten Sie Folgendes bei der Reinigung des WC-Sitzes:

- Achten Sie darauf, dass der WC-Sitz während der Einwirkzeit von Reinigungsmitteln geöffnet oder demontiert ist.
- Verwenden Sie keine chlor- oder säurehaltigen sowie ätzenden Reinigungsmittel.
- Verwenden Sie keine schleifenden oder scheuernden Reinigungsmittel.
- Verwenden Sie keine scharfen oder spitzen Gegenstände zur Reinigung.
- Verwenden Sie flüssige, milde Reinigungsmittel und Wasser.
- Verwenden Sie ein weiches, fusselfreies Tuch.
- Entfernen Sie lösungsmittelhaltige Substanzen umgehend.

WC-Deckel abnehmen

1 Klappen Sie den WC-Deckel hoch.

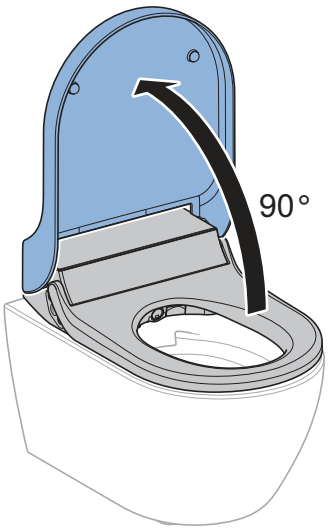

2 Nehmen Sie den WC-Deckel ab.

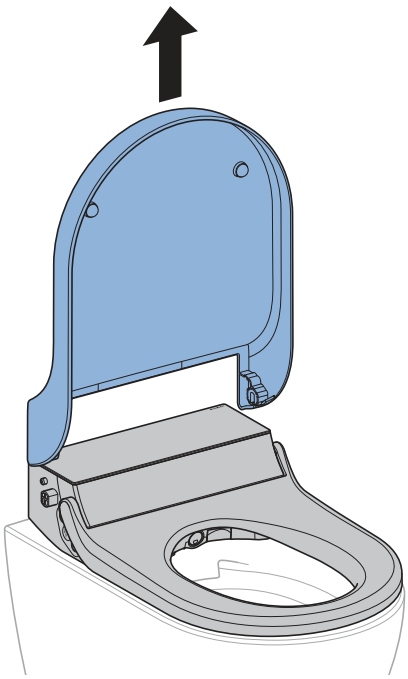

WC-Deckel, WC-Sitzring und Gehäuse reinigen

Achten Sie darauf, die Oberflächen nicht zu zerkratzen. Legen Sie die Komponenten stets auf einer weichen, nicht kratzenden Unterlage ab.

1 Sprühen Sie die Oberflächen mit Geberit AquaClean Reinigungsmittel ein. Wischen Sie die Oberflächen mit einem weichen, fusselfreien Tuch feucht ab.

2 Öffnen Sie den WC-Deckel.

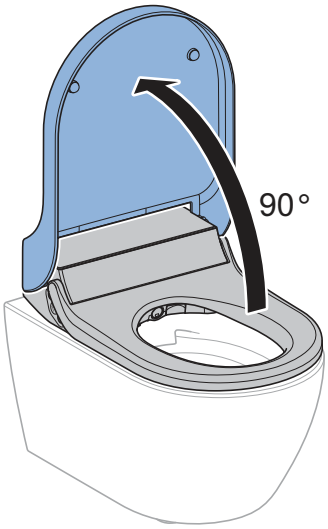

3 Nehmen Sie den WC-Deckel ab.

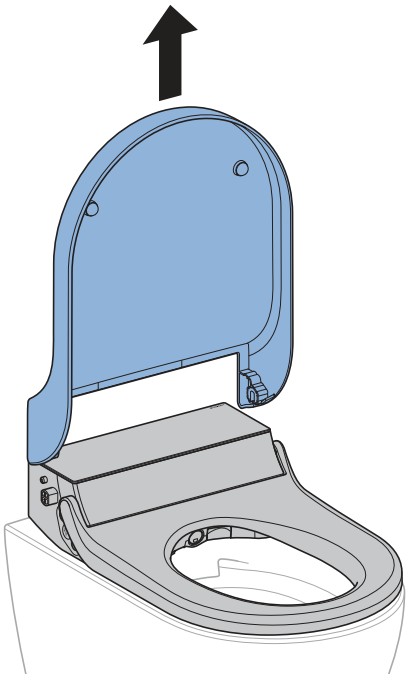

4 Nehmen Sie die Designabdeckung zur Komplettreinigung ab.

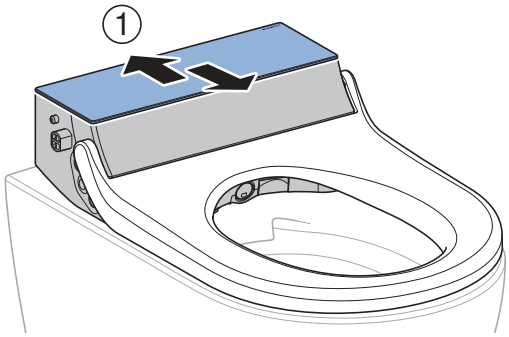

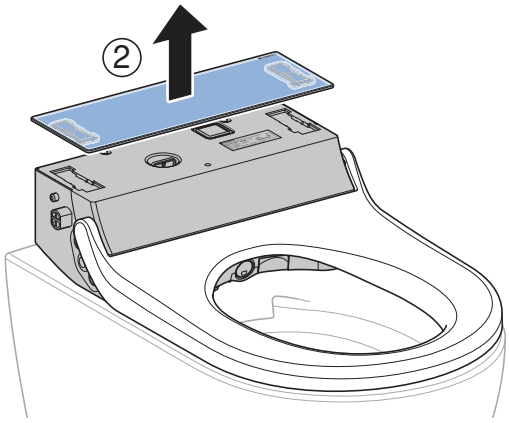

5 Sprühen Sie den WC-Deckel und den WC-Sitz mit Geberit AquaClean Reinigungsmittel ein. Wischen Sie die Oberflächen mit einem weichen, fusselfreien Tuch feucht ab.

6 Trocknen Sie alle Oberflächen anschliessend mit einem weichen, fusselfreien Tuch ab.

7 Setzen Sie das Gerät nach der Reinigung in umgekehrter Reihenfolge wieder zusammen.

135107990700305419 © 05-2025
967.211.00.0(07)

Duschdüse reinigen

- Zur Reinigung ein weiches, fusselfreies Tuch benutzen.
- Geberit AquaClean Reinigungsmittel ist für alle Oberflächen des Geräts besonders gut geeignet.

1 Öffnen Sie den WC-Deckel.

2 Klappen Sie den WC-Sitzring auf.

3 Drücken Sie gleichzeitig die Taste <+> und <Dusche> am seitlichen Bedienfeld oder an der Fernbedienung.

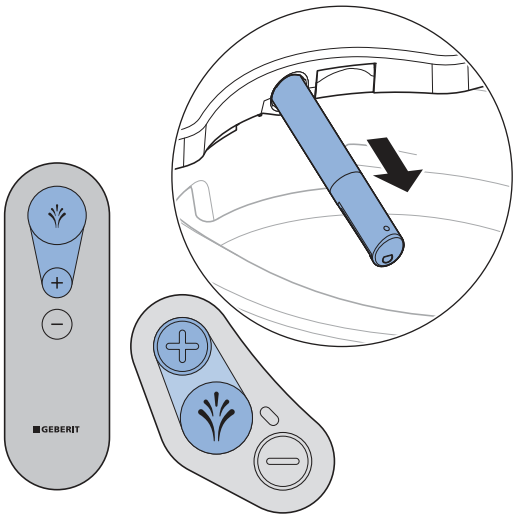

✓ Der Duscharm fährt vollständig aus.

4 Halten Sie den Duscharm fest, und ziehen Sie die Duschdüse nach vorne zur Reinigung und Entkalkung ab. Achten Sie stets darauf, die Duschdüse gerade zum Duscharm zu bewegen.

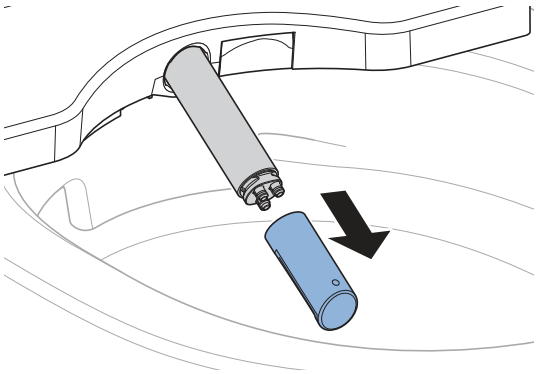

5 Sprühen Sie die Duschdüse mit Geberit AquaClean Reinigungsmittel ein. Spülen Sie die Duschdüse anschliessend mit Wasser ab.

6 Ersetzen Sie die Duschdüse, falls sie sich nicht mehr vollständig reinigen und entkalken lässt.

7 Trocknen Sie die Duschdüse sorgfältig, bevor Sie diese wieder zusammensetzen und montieren.

8 Stecken Sie die Duschdüse auf den Duscharm.

✓ Stellen Sie sicher, dass die Duschdüse korrekt montiert ist.

9 Drücken Sie die Taste <Dusche> am seitlichen Bedienfeld oder auf der Fernbedienung.

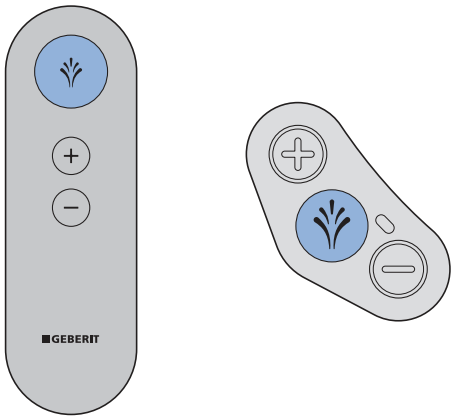

✓ Der Duscharm fährt vollständig ein.

Ergebnis

✓ Der Reinigungsvorgang ist abgeschlossen.

Gerät entkalken

Information zur Entkalkung:

- Während des Entkalkungsvorgangs kann das Gerät ohne Dusch-WC-Funktionen weiter benutzt werden.
- Der Entkalkungsvorgang dauert bis zu 30 Minuten. Während dieser Zeit leuchten die Status-LED am seitlichen Bedienfeld sowie auf Tastendruck an der Fernbedienung orange. Der Entkalkungsstatus kann über die Geberit Home App abgefragt werden. Sobald die Status-LED am seitlichen Bedienfeld erlischt, ist die Duschfunktion wieder betriebsbereit.

ACHTUNG

Aggressive Entkalkungsmittel

Ungeeignete Entkalkungsmittel können zu Geräteschäden führen.

► Zur Entkalkung ausschliesslich Geberit AquaClean Entkalkungsmittel verwenden.

► Kapitel Gerät entkalken beachten.

Voraussetzung

– Die Status-LED am Bedienfeld blinkt blau-rot, oder sie blinkt gleichzeitig blau-rot und leuchtet orange.

– Der WC-Deckel ist abgenommen.

1 Nehmen Sie die Designabdeckung ab.

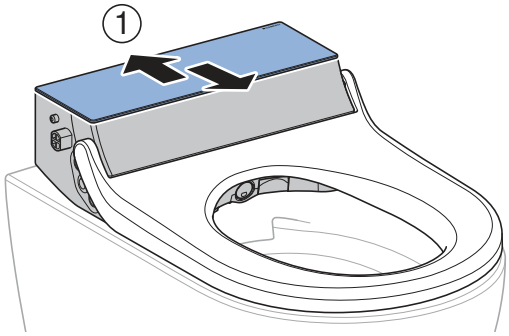

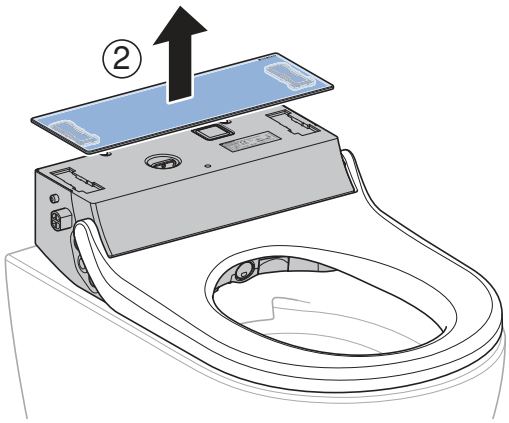

2 Entfernen Sie den Stopfen.

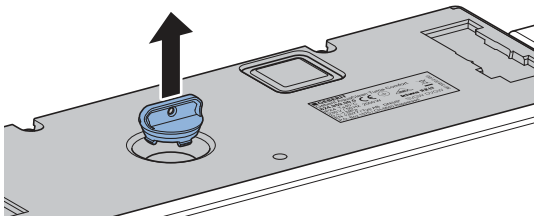

3 Drücken Sie für mehr als 5 Sekunden gleichzeitig die Tasten <–> und <Dusche> am seitlichen Bedienfeld, bis die LED-Anzeige auf gleichzeitiges rot-oranges Blinken wechselt.

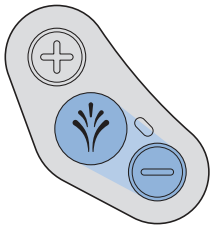

✓ Die Staus-LED am seitlichen Bedienfeld blinkt gleichzeitig rot und orange.

135107990700305419 © 05-2025
967.211.00.0(07)

4 Füllen Sie etwa eine halbe Flasche (60 ml - 50 %) Geberit AquaClean Entkalkungsmittel in die Einfüllöffnung ein.

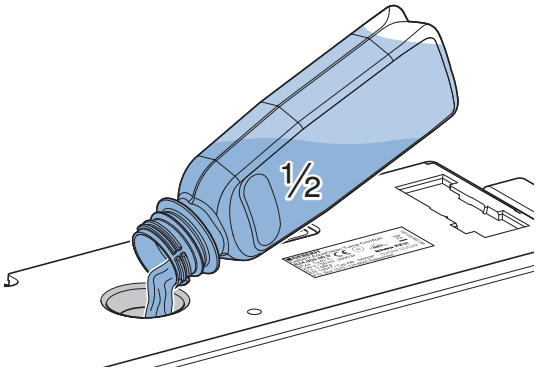

5 Drücken Sie die Taste <Dusche> auf dem seitlichen Bedienfeld oder auf der Fernbedienung.

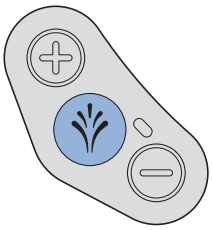

✓ Die Status-LED leuchtet orange.
✓ Das Gerät verarbeitet das eingefüllte Entkalkungsmittel, dabei läuft eine geringe Menge Entkalkungsmittel in die WC-Keramik. Nach etwa 15 Sekunden blinkt die Status-LED am seitlichen Bedienfeld gleichzeitig rot und orange.

6 Füllen Sie den Rest des Geberit AquaClean Entkalkungsmittels in die Einfüllöffnung ein.

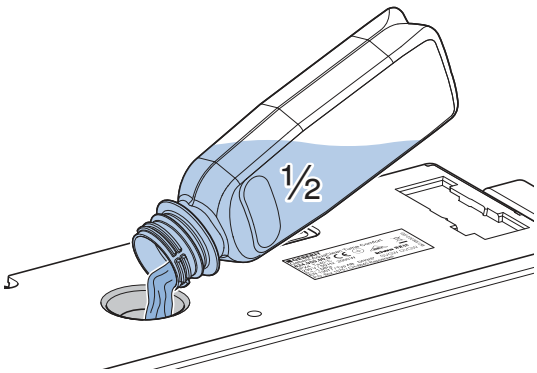

7 Drücken Sie die Taste <Dusche> auf dem seitlichen Bedienfeld oder an der Fernbedienung.

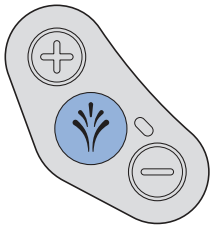

✓ Die Status-LED leuchtet bis zum Ende des Entkalkungsprogramms orange.

8 Entfernen Sie Spritzer des Entkalkungsmittels sofort mit einem feuchten Tuch.

9 Setzen Sie den Stopfen wieder ein.

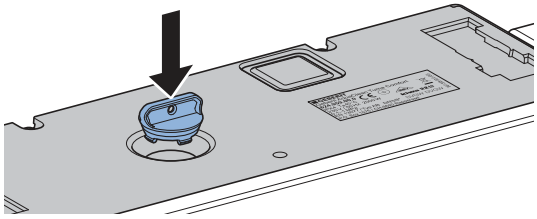

10 Montieren Sie die Designabdeckung.

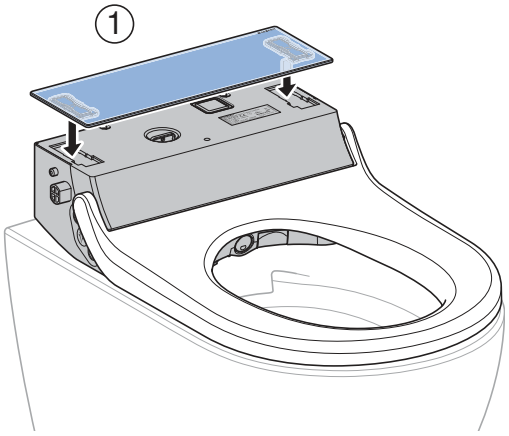

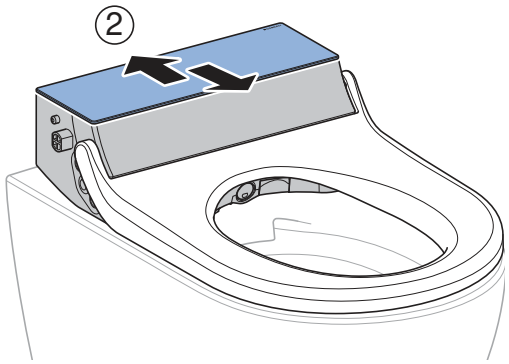

11 Montieren Sie den WC-Deckel.

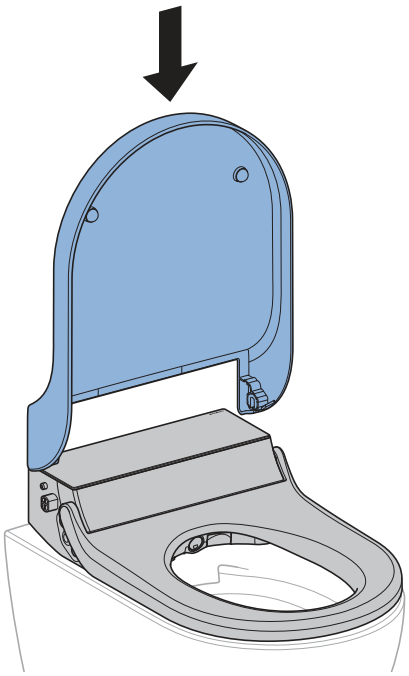

Entkalkungsmeldung des Geräts

Das Gerät kann per Geberit Home App auf die lokale Wasserhärte entsprechend der folgenden Tabelle eingestellt werden. Durch diese Anpassung werden unnötige Entkalkungsvorgänge vermieden und die Umwelt geschont. Trotzdem ist eine regelmässige Entkalkung des Geräts erforderlich.

Bereich	°fH	°dH	°eH
weich	< 15	< 8	< 11
mittel	15–25	8–14	11–18
hart	> 25	> 14	> 18

Die folgende Tabelle hilft Ihnen, Entkalkungsmeldungen zu identifizieren und die entsprechende Fehlerbehebung zur Meldung durchzuführen.

Ursache	Meldung	Fehlerbehebung
Regelmässige Entkalkung: mindestens einmal im Jahr	• Die Status-LED am seitlichen Bedienfeld und auf der Vorderseite der Fernbedienung blinken blau-rot. • Die Geberit Home App zeigt eine Entkalkungsmeldung an.	► Führen Sie die Entkalkung durch. → Siehe „Gerät entkalken“, Seite 30.
Gesperrtes Gerät: mehrfach abgelehnte Entkalkungsaufforderungen	• Die Status-LED am seitlichen Bedienfeld und auf der Vorderseite der Fernbedienung blinken blau-rot. • Die Geberit Home App zeigt eine Entkalkungsmeldung an.	**Voraussetzung** – Ein Duschvorgang ist ohne Entkalkung nicht mehr möglich. ► Führen Sie die Entkalkung durch. → Siehe „Gerät entkalken“, Seite 30.

135107990700305419 © 05-2025
967.211.00.0(07)

So beheben Sie Störungen

Vorgehensweise bei Störungen

Die nachfolgende Tabelle zeigt Ihnen, wie Sie bei Störungen vorgehen sollten:

- Führen Sie die Schritte nacheinander aus, bis das Gerät keine Fehlfunktion mehr aufweist oder wieder funktioniert.
- Halten Sie sich an die vorgegebene Reihenfolge der Schritte.

Schritt	Problembeschreibung	Fehlerbehebung
1	Das Dusch-WC weist eine Fehlfunktion auf oder funktioniert nicht.	► Schalten Sie das Gerät aus. → Siehe „Gerät ein- bzw. ausschalten“, Seite 15. ► Warten Sie 30 Sekunden. ► Schalten Sie das Gerät ein. → Siehe „Gerät ein- bzw. ausschalten“, Seite 15.
2	Schritt 1 wurde ausgeführt. Das Dusch-WC weist weiterhin eine Fehlfunktion auf oder funktioniert weiterhin nicht.	► Status-LED am seitlichen Bedienfeld prüfen. → Siehe „Status-LED am seitlichen Bedienfeld“, Seite 14.
3	Schritte 1 und 2 wurden ausgeführt. Das Dusch-WC weist weiterhin eine Fehlfunktion auf oder funktioniert weiterhin nicht.	► Problembeschreibungen aus Fehlertabelle prüfen und bei Bedarf entsprechende Fehlerbehebung durchführen. → Siehe „Das Dusch-WC ist ohne Funktion“, Seite 34, und „Sonstige Funktionsfehler“, Seite 35.
4	Schritte 1 bis 3 wurden ausgeführt. Das Dusch-WC weist weiterhin eine Fehlfunktion auf oder funktioniert weiterhin nicht.	► Kundendienst kontaktieren.

Das Dusch-WC ist ohne Funktion

Die nachfolgende Tabelle hilft Ihnen bei der Fehlersuche, wenn das Dusch-WC keine Funktion aufweist.

GEFAHR

Elektrischer Schlag

Unsachgemäss durchgeführte Wartungsarbeiten und Störungsbehebungen können zu schweren Verletzungen und zum Tod führen.

- ► Bei Fehlfunktionen muss das Gerät umgehend über den Netzschalter ausgeschaltet und der Kundendienst kontaktiert werden.
- ► Elektroinstallationen am Gerät dürfen nur durch ausgebildete Elektrofachkräfte durchgeführt werden.
- ► Auf- und Umrüstungen am Gerät dürfen nur durch ausgebildetes Fachpersonal vorgenommen werden.

Das Dusch-WC kann auch im Störungsfall als normales WC benutzt werden. Der Duscharm muss vollständig eingefahren sein. Die WC-Spülung lösen Sie wie gewohnt durch die Betätigungstasten aus.

Problembeschreibung	Ursache	Fehlerbehebung
Die Sicherung oder der Fehlerstromschutzschalter im elektrischen Verteiler löst einmalig aus.	Störung aufgetreten	► Sicherung im elektrischen Verteiler ersetzen oder zurücksetzen. ► Fehlerstromschutzschalter im elektrischen Verteiler zurücksetzen. **Ergebnis** ✓ Das Gerät initialisiert sich nach dem Einschalten neu. Eine Benutzung des Geräts löst keine Sicherung oder keinen Fehlerstromschutzschalter aus.
Die Sicherung oder der Fehlerstromschutzschalter im elektrischen Verteiler löst bei der Benutzung des Geräts wiederholt aus.	Gerät defekt	► Sicherung oder Fehlerstromschutzschalter im elektrischen Verteiler ersetzen oder zurücksetzen. ► Netzstecker ausstecken (falls vorhanden). ► Kundendienst kontaktieren.
Das Produkt hat einen unbekannten technischen Defekt.	Störung aufgetreten	► Sicherung oder Fehlerstromschutzschalter im elektrischen Verteiler auslösen. ► Netzstecker ausstecken (falls vorhanden). ► Kundendienst kontaktieren. ► Stromversorgung durch eine Fachkraft prüfen lassen.

135107990700305419 © 05-2025
967.211.00.0(07)

Sonstige Funktionsfehler

Die nachfolgende Tabelle hilft Ihnen bei der Fehlersuche, wenn einzelne Funktionen des Dusch-WCs ausgefallen sind.

Das Dusch-WC kann auch im Störungsfall als normales WC benutzt werden. Der Duscharm muss vollständig eingefahren sein. Die WC-Spülung lösen Sie wie gewohnt durch die Betätigungstasten aus.

Sollte das Gerät defekt sein, schalten Sie es über den Netzschalter aus.

Problembeschreibung	Ursache	Fehlerbehebung
Der Duscharm funktioniert nicht korrekt.	Störung aufgetreten	► Schalten Sie das Gerät aus. → Siehe „Gerät ein- bzw. ausschalten“, Seite 15. ► Warten Sie 30 Sekunden. ► Schalten Sie das Gerät ein. → Siehe „Gerät ein- bzw. ausschalten“, Seite 15. **Ergebnis** ✓ Das Gerät initialisiert sich nach dem Einschalten neu.
Die Reinigungswirkung der Dusche lässt nach.	Duschdüsen verstopft oder defekt	► Duschdüsen reinigen oder ersetzen. → Siehe „Duschdüse reinigen“, Seite 29. ► Gerät entkalken. → Siehe „Gerät entkalken“, Seite 30.
Das Dusch-WC erreicht beim Duschen nicht mehr die gewohnte Temperatur.	Dusch-WC verschmutzt	► Gerät entkalken. → Siehe „Gerät entkalken“, Seite 30. ► Schalten Sie das Gerät aus. → Siehe „Gerät ein- bzw. ausschalten“, Seite 15. ► Warten Sie 30 Sekunden. ► Schalten Sie das Gerät ein. → Siehe „Gerät ein- bzw. ausschalten“, Seite 15. **Ergebnis** ✓ Das Gerät initialisiert sich nach dem Einschalten neu.

Problembeschreibung	Ursache	Fehlerbehebung
Die Status-LED blinkt rot.	Störung aufgetreten	► Schalten Sie das Gerät aus. → Siehe „Gerät ein- bzw. ausschalten“, Seite 15. ► Warten Sie 30 Sekunden. ► Schalten Sie das Gerät ein. → Siehe „Gerät ein- bzw. ausschalten“, Seite 15. **Ergebnis** ✓ Das Gerät initialisiert sich nach dem Einschalten neu.
	Neuinitialisierung fehlgeschlagen	► Kontaktieren Sie den Kundendienst.

2 / 2

Störungsbehebung bei der Fernbedienung

Die nachfolgende Tabelle hilft Ihnen bei der Fehlersuche, wenn:

- die Fernbedienung keine Funktion aufweist.
- das Dusch-WC mit der Fernbedienung nicht gesteuert werden kann.

Die Fernbedienung ist während der Benutzung der Geberit Home App inaktiv.

Sollte das Gerät defekt sein, schalten Sie es über den Netzschalter aus.

Schritt	Problembeschreibung	Fehlerbehebung
1	Das Dusch-WC lässt sich nicht über die Fernbedienung steuern.	► Fernbedienung neu zuweisen. → Siehe „Fernbedienung neu zuweisen“, Seite 38. **Ergebnis** ✓ Die Status-LED an der Fernbedienung leuchtet für 3 Sekunden auf.
2	Das Dusch-WC lässt sich nicht über die Fernbedienung steuern. Die Fernbedienung wurde neu zugewiesen.	► Batterie (Typ CR2032) ersetzen. → Siehe „Batterie der Fernbedienung ersetzen“, Seite 37. ► Fernbedienung neu zuweisen. → Siehe „Fernbedienung neu zuweisen“, Seite 38.
3	Die Batterie wurde ersetzt und die Fernbedienung wurde neu zugewiesen. Die Fernbedienung bleibt jedoch auf Tastendruck inaktiv.	► Kundendienst kontaktieren. **Ergebnis** ✓ Fernbedienung ist defekt.

135107990700305419 © 05-2025
967.211.00.0(07)

Batterie der Fernbedienung ersetzen

Voraussetzung

– Die Status-LED an der Vorderseite der Fernbedienung blinkt rot.

– Die Fernbedienung befindet sich während des gesamten Vorgangs innerhalb der Reichweite des Dusch-WCs.

1 Entnehmen Sie die verbrauchte Batterie. Entsorgen Sie die verbrauchte Batterie fachgerecht.

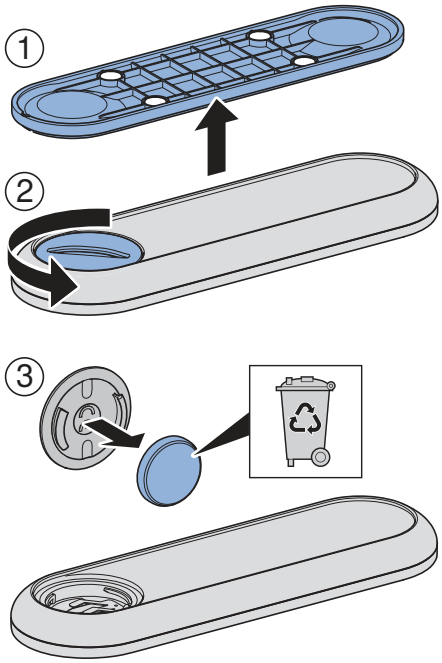

2 Legen Sie eine neue Batterie des Typs CR2032 ein.

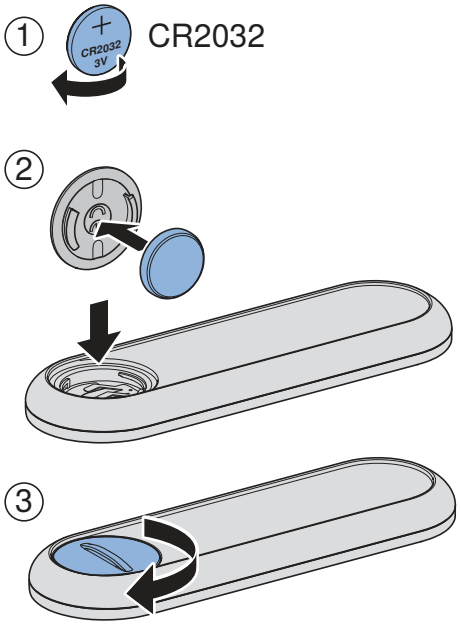

Fernbedienung neu zuweisen

Das Gerät lässt sich nur über eine einzige zugewiesene Fernbedienung bedienen.

Die Geberit Home App darf nicht mit dem Gerät verbunden sein.

1 Das Gerät einschalten.

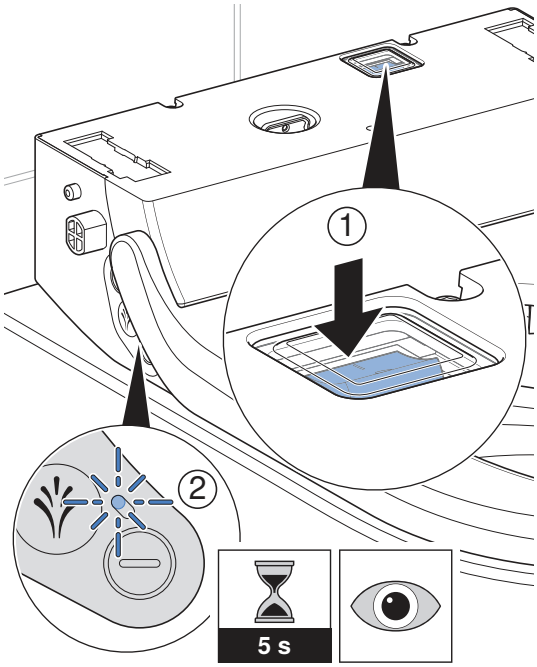

2 Gleichzeitig die Taste <+> am seitlichen Bedienfeld und die Taste <+> an der Fernbedienung für ca. 20 Sekunden drücken.

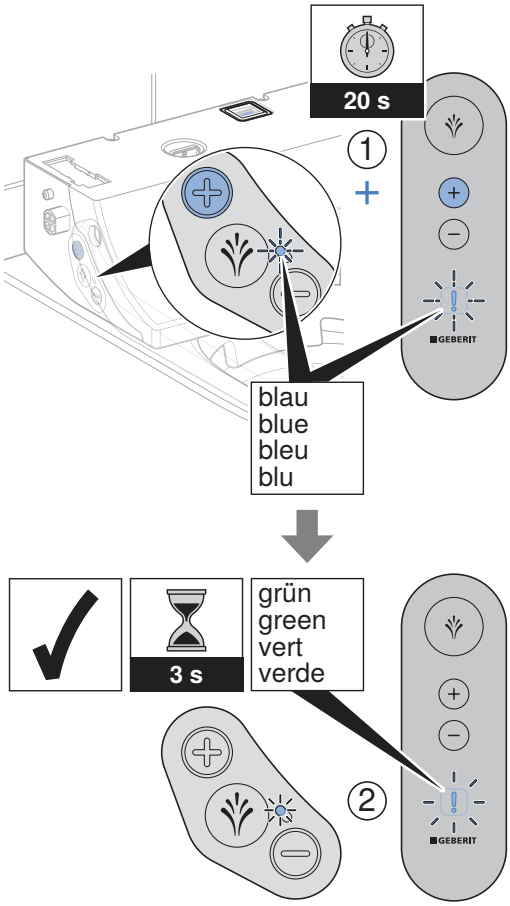

- ✓ Während dieser Zeit blinken die Status-LEDs am seitlichen Bedienfeld und an der Fernbedienung blau.
- ✓ Die Verbindung ist aufgebaut, wenn die blaue Status-LED am seitlichen Bedienfeld sowie die grüne LED an der Fernbedienung für 3 Sekunden aufleuchten.

Ergebnis

- ✓ Das Dusch-WC lässt sich mit der Fernbedienung steuern.

135107990700305419 © 05-2025
967.211.00.0(07)

Nachhaltigkeit

Geberit Gruppe und Nachhaltigkeit

Als europäischer Marktführer in der Sanitärbranche steht Geberit für Wassersparen, Ressourceneffizienz und nachhaltiges Bauen. Die Gruppe beweist seit Jahrzehnten, dass eine langfristig erfolgreiche Geschäftstätigkeit mit umweltfreundlichem und sozialem Handeln vereinbar ist. Eine nachhaltig ausgerichtete Unternehmensführung hilft, gleichzeitig Kosten zu sparen und Risiken zu minimieren. Geberit will dabei für Kunden, Lieferanten und andere Partner Vorbild sein und Massstäbe setzen. Dazu gehören wassersparende und nachhaltige Produkte, eine sichere, umweltfreundliche und ressourceneffiziente Produktion, eine Beschaffung und Logistik mit hohen Umwelt- und Ethikstandards sowie gute Arbeitsbedingungen für weltweit über 12 000 engagierte und kompetente Mitarbeitende. Die gesellschaftliche Verantwortung wird unter anderem im Rahmen weltweiter Hilfsprojekte rund um die Kernkompetenz Wasser wahrgenommen.

Ecodesign – Ökobilanz

Die Basis für nachhaltige Produkte ist ein systematischer Innovationsprozess, bei dem möglichst umweltfreundliche Werkstoffe und Funktionsprinzipien gewählt, Risiken minimiert und eine hohe Ressourceneffizienz angestrebt werden. Zu diesem Produkt kann auf Anfrage eine detaillierte Ökobilanz geliefert werden.

Ökotipps

Das vorliegende Produkt wurde mit grösster Sorgfalt entwickelt, auch in Hinsicht auf den Verbrauch von Energie, Wasser und Ressourcen (siehe auch technische Daten). Sie können den ökologischen Fussabdruck des Produkts reduzieren, indem Sie die folgenden Empfehlungen befolgen:

- Schalten Sie das Gerät aus, wenn Sie in den Urlaub fahren.
- Unterbrechen Sie die Duschfunktion manuell, um so Warmwasser zu sparen.
- Verwenden Sie zur Trocknung wenig Papier.
- Schalten Sie die Heizfunktion des Warmwasserbereiters aus, wenn Sie kein warmes Duschwasser benötigen.
- Verwenden Sie umweltfreundliche Reinigungsmittel.
- Warten Sie das Gerät regelmässig, und behandeln Sie es sorgfältig, um die Lebensdauer zu verlängern.
- Geben Sie defekte Geräte zur fachgerechten Entsorgung an Geberit oder einen bezeichneten Partner zurück.

Entsorgung

Entsorgung von Elektro- und Elektronik-Altgeräten

Das Symbol der durchgestrichenen Abfalltonne auf Rädern bedeutet, dass Elektro- und Elektronik-Altgeräte nicht im Restmüll entsorgt werden dürfen, sondern einer getrennten Entsorgung zuzuführen sind. Endnutzer sind gesetzlich verpflichtet, Altgeräte zur fachgerechten Entsorgung an öffentliche Entsorgungsträger, an Vertreiber oder an Geberit zurückzugeben. Zahlreiche Vertreiber von Elektro- und Elektronikgeräten sind zur unentgeltlichen Rücknahme von Elektro- und Elektronik-Altgeräten verpflichtet. Für eine Rückgabe an Geberit ist mit der zuständigen Vertriebs- oder Servicegesellschaft Kontakt aufzunehmen.

Altbatterien und Altakkumulatoren, die nicht vom Altgerät umschlossen sind, sowie Lampen, die zerstörungsfrei aus dem Altgerät entnommen werden können, sind vor der Abgabe an eine Entsorgungsstelle vom Altgerät zu trennen.

Falls personenbezogene Daten im Altgerät gespeichert sind, sind Endnutzer selbst dafür verantwortlich, diese vor der Abgabe an eine Entsorgungsstelle zu löschen.

135107990700305419 © 05-2025
967.211.00.0(07)

Endkundengarantie

Endkundengarantie

Die folgende Endkundengarantie („Garantie“) tritt neben die gesetzliche Sachmängelhaftung Ihres Vertragspartners und berührt diese nicht. Die sich aus der gesetzlichen Sachmängelhaftung ergebenden Rechte können unentgeltlich und unabhängig von dieser Garantie in Anspruch genommen werden. Sie werden durch diese Garantie nicht eingeschränkt.

Diese Garantie gilt nur für fest verbaute Geberit AquaClean Produkte, die mit einer Geberit Seriennummer ausgewiesen sind („Produkt“).

Die Garantie wird nur gewährt, wenn das Produkt in bestimmten Ländern installiert wurde. Eine Liste dieser Länder finden Sie auf der letzten Seite der Bedienungsanleitung („Liste“). Die Garantie wird von der Geberit Gesellschaft gewährt, die für das Land zuständig ist, in dem das Produkt installiert wurde („Geberit“). Die Kontaktinformationen und Webadresse von Geberit finden Sie auf der Liste.

1. Geberit garantiert gegenüber dem Endkunden, dass das Produkt frei von Material- und Produktionsfehlern ist. Die Garantie gilt für die Dauer von zwei Jahren, gerechnet ab Installationsdatum des Produkts beim Endkunden. Der Endkunde kann die Garantie um ein weiteres Jahr auf insgesamt drei Jahre verlängern, wenn er innerhalb von 90 Tagen, gerechnet ab Installationsdatum, das Garantieformular auf der Website von Geberit ausfüllt und absendet (nachfolgend insgesamt „Garantiezeit“).

   Die Garantie hat folgenden Umfang:
   a) In den ersten zwei Jahren der Garantiezeit übernimmt Geberit bei Material- oder Produktionsfehlern die kostenlose Instandsetzung oder den kostenlosen Austausch der defekten Teile durch einen von Geberit beauftragten Kundendienst.
   b) Im dritten Jahr der Garantiezeit übernimmt Geberit bei Material- oder Produktionsfehlern die kostenlose Ersatzlieferung der defekten Teile an einen von Geberit autorisierten Kundendienst, der vom Endkunden mit der Reparatur beauftragt wurde.
2. Weitergehende Ansprüche des Endkunden gegenüber Geberit aus dieser Garantie bestehen nicht.
3. Ansprüche aus der Garantie bestehen nur unter folgenden Voraussetzungen:
   a) Das Produkt wurde von einem Sanitärfachbetrieb oder einem von Geberit autorisierten Kundendienst installiert und in Betrieb genommen. Eine Übersicht über die von Geberit autorisierten Kundendienste erhält der Endkunde auf Nachfrage bei Geberit.
   b) Es wurden keine Änderungen am Produkt vorgenommen, insbesondere keine Teile entfernt, ersetzt oder zusätzliche Installationen angebracht.
   c) Der Defekt des Produkts wurde nicht durch unsachgemässe Installation oder unsachgemässen Gebrauch oder durch eine mangelhafte Pflege oder Wartung verursacht.
4. Zur Geltendmachung der Rechte aus dieser Garantie genügt eine schriftliche oder mündliche Meldung an Geberit über die in der Liste oder auf der Website von Geberit angegebenen Kontaktinformationen sowie die Vorlage eines Belegs, aus dem sich die Produktbezeichnung und das Installationsdatum ergeben. Nachfolgende Angaben sind der Meldung mindestens beizufügen:
   a) Name, Adresse und E-Mail-Adresse des Kunden, der das Produkt erworben hat, optional auch Firmenname und Telefonnummer
   b) Modell und Seriennummer des Produkts
   c) Angaben zu Material- oder Produktionsfehlern des Produkts
5. Diese Garantie untersteht ausschliesslich dem Recht des Landes, in dem das Produkt installiert wurde. Das Übereinkommen der Vereinten Nationen über Verträge über den internationalen Warenkauf ist ausdrücklich ausgeschlossen. Sofern es sich beim Kunden um einen Kaufmann, eine juristische Person des öffentlichen Rechts oder um ein öffentlich-rechtliches Sondervermögen handelt, ist Gerichtsstand für alle Streitigkeiten aus Vertragsverhältnissen zwischen dem Kunden und dem Anbieter der Sitz von Geberit.

Technische Daten und Konformität

Technische Daten

Nennspannung	230 V AC
Netzfrequenz	50 Hz
Leistungsaufnahme	2000 W
Leistungsaufnahme Standby	≤ 0,5 W
Netzanschluss	Netzanschluss über Systemstecker mit dreiadriger, flexibler Mantelleitung
Schutzart	IPX4
Schutzklasse	I
Funktechnologie	Bluetooth® Low Energy[1)]
Frequenzbereich	2400–2483,5 MHz
Maximale Ausgangsleistung	0 dBm
Duschdauer	50 s
Anzahl Druckstufen Duschstrahl	5
Wassertemperatur	34–40 °C
Betriebstemperatur	5–40 °C
Fliessdruck	50–1000 kPa
	0,5–10 bar
Mindestfliessdruck	0,5 bar
	50 kPa
Berechnungsdurchfluss	0,02 l/s
Maximale Belastung WC-Sitz	150 kg

1) Die Marke Bluetooth® und ihre Logos sind Eigentum von Bluetooth SIG, Inc. und werden durch Geberit unter Lizenz verwendet.

Vereinfachte EU-Konformitätserklärung

Hiermit erklärt Geberit International AG, dass der Funkanlagentyp Geberit AquaClean Tuma der Richtlinie 2014/53/EU entspricht.

Der vollständige Text der EU-Konformitätserklärung ist unter der folgenden Internetadresse verfügbar: https://doc.geberit.com/969453000.pdf.

135107990700305419 © 05-2025
967.211.00.0(07)

Kontakt

Hauptsitz

(CH / LI)

Geberit Vertriebs AG
Schachenstrasse 77
8645 Jona
Schweiz / Suisse / Svizzera
T +41 848 882 982
service.ch@geberit.com
www.geberit-aquaclean.ch
www.geberit.ch

Europa

(AT)

Geberit Vertriebs GmbH & Co. KG
Gebertstrasse 1
3140 Pottenbrunn / St. Pölten
Oesterreich
T +43 2742 401-500
aquaclean.at@geberit.com
www.geberit-aquaclean.at
www.geberit.at

(BE)

Geberit nv/sa
Ossegemstraat 24
1860 Meise
België / Belgique
T +32 2 252 01 11
aquaclean.be@geberit.com
www.geberit-aquaclean.be
www.geberit.be

(BG)

Юнитрейд Интернешънъл ЕООД
бул. “Черни връх” 161-А
1407 София
България
T +359 2 968 11 11
F +359 2 968 10 01
unitrade@unitrade-bg.com
www.unitrade-bg.com

(CZ)

Geberit spol. s r.o.
Sokolovská 2408/222
190 00 Praha 9
Česká Republika
T +420 284 689 670
sekretariat.cz@geberit.com
www.geberit-aquaclean.cz
www.geberit.cz

(DE)

Geberit Vertriebs GmbH Kundendienst/Servicestelle
Theuerbachstrasse 1
88630 Pfullendorf
Deutschland
T +49 75 52 934 10 11
service.de@geberit.com
www.geberit-aquaclean.de
www.geberit.de

(DK)

Geberit A/S
Lægårdsvej 26
8520 Lystrup
Danmark
T +45 86 74 10 86
F +45 86 74 10 98
service.dk@geberit.com
www.geberit-aquaclean.dk
www.geberit.dk

(ES / AD / GI)

Geberit S.A.U.
Plaza Europa, 2-4, 6ª planta
08902 L'Hospitalet del Llobregat (Barcelona)
España
T +34 900 23 24 25
info.iberia@geberit.com
www.geberit.es

(FI)

Geberit Oy
Lumijälki 2
01740 Vantaa
Suomi
T +358 (0)10 662 302
asiakaspalvelu@geberit.com
www.geberit.fi

(FR / MC)

Geberit s.a.r.l
ZA du Bois Gasseau - CS40252 Samoreau
77215 Avon Cedex
France
T +33 1 60 71 66 61
service.technique@geberit.com
www.geberit-aquaclean.fr
www.geberit.fr

(GB / IE)

Geberit Sales Ltd.
Geberit House
Edgehill Drive
Warwick CV34 6NH
UK
T +44 1926 516 800
aquaclean.uk@geberit.com
www.geberit-aquaclean.co.uk
www.geberit.co.uk

(GR)

Geberit Greece S.M.P.C
572 Vouliagmenis Avenue
16452 Argyroupoli Athens
Hellas
sales.gr@geberit.com
www.geberit.gr

(HR / BA)

Geberit prodaja d.o.o. , Ruše
Podružnica Zagreb
Samoborska cesta 218
10090 Zagreb
Hrvatska
T +385 1 3867 800
service.hr@geberit.com
www.geberit.hr

(HU)

Geberit Kft.
1117 Budapest
Alíz utca 4.
Magyarország
T +36 1 204 4187
service.hu@geberit.com
www.geberit.hu

(IT)

Geberit Marketing e Distribuzione SA
Via Gerre 4
6928 Manno
Svizzera
T +41 91 611 92 92
F +41 91 611 93 93
aquaclean.it@geberit.com
www.geberit-aquaclean.it
www.geberit.it

(LU)

Geberit Luxembourg
5, rue Jules Ferry
4368 Belval (Sanem)
Luxembourg
T +352 54 52 26
F +352 54 54 91
service.lu@geberit.com
www.geberit.lu

(NL)

Geberit B.V.
Fultonbaan 15
3439 NE Nieuwegein
Nederland
T +31 (0)3060 57700
F +31 (0)3060 53392
service.nl@geberit.com
www.geberit-aquaclean.nl
www.geberit.nl

135107990700305419 © 05-2025
967.211.00.0(07)

(NO)

Geberit AS
Luhrtoppen 2
1470 Lørenskog
Norge
T +47 67 97 82 00
gacservice.no@geberit.com
www.geberit-aquaclean.no
www.geberit.no

(PL)

Geberit Sp. z o.o.
ul. Postępu 1
02-676 Warszawa
T +48 22 376 01 01 lub
T +48 801 17 17 17
info.pl@geberit.com
www.geberit-aquaclean.pl
www.geberit.pl

(PT)

Geberit Tecnologia Sanitária, S.A
Rua Cupertino de Miranda, nº 12-2º A
1600-485 Lisboa
Portugal
T 800 25 26 27
info.iberia@geberit.com
www.geberit.pt

(RO)

Geberit S.R.L
Strada Izvor, Nr. 80, Et. 9
Sector 5, Bucuresti
România
T +40 21 330 30 80
info.ro@geberit.com
www.geberit.ro

(RS / MK / ME)

Geberit prodaja d.o.o.
Predstavništvo za Srbiju
Crnu Goru i Severnu Makedoniju
Vojvode Skopljanca 24
RS -11000 Beograd
Serbija
T + 381 11 30 96 430
service.rs@geberit.com
www.geberit.rs

(SE / IS)

Geberit AB
Folketshusgatan 1
Box 140
295 31 Bromölla
Sverige
T +46 456 480 00
aftersales.se@geberit.com
www.geberit-aquaclean.se
www.geberit.se

(SI / AL)

Geberit prodaja, d.o.o.
Bezena 55 A
2342 Ruše
Slovenija
T +386 1 586 22 00
service.si@geberit.com
www.geberit.si

(SK)

Geberit Slovensko s.r.o.
Karadžičova 10
821 08 Bratislava 2
Slovensko
T +421 2 49 20 30 71
sekretariat.sk@geberit.com
www.geberit.sk

(TR)

Geberit Tesisat Sistemleri Tic Ltd. Şti.
İçerenköy Mah. Engin Sok. No: 10
34752 Ataşehir-İstanbul
Türkiye
T +90 216 340 82 73
F +90 216 340 82 79
service.tr@geberit.com
geberit.com.tr

Afrika und Mittlerer Osten

(AE / BH / KW / OM / QA / SA)

Geberit International Sales AG
Dubai Branch
B702-B705
Building No. 1
Dubai Design District
AE-PO Box
282317 Dubai
United Arab Emirates
T +971 4 204 5477
F +971 4 204 5497
sales.gulf@geberit.com
www.geberit.ae

(IL)

Geberit Israel LTD
(North) Barkat 4 Industrial Park
Caesarea 3079897
Israel
T +972 4 6907207
isro@geberit.com
www.geberit.co.il

(ZA)

Geberit Southern Africa (Pty.) Ltd.
6 Meadowview Lane,
Meadowview Business Estate,
Longmeadow, Linbro Park
Johannesburg
South Africa
T +27 11 444 5070
F +27 11 444 5992
service.za@geberit.com
www.geberit.co.za

Asien

(CN)

吉博力(上海)贸易有限公司
地址: 上海市嘉定区南翔高科
技园区惠平路1515 号
邮编: 201802
People's Republic of China

(CN)

Geberit (Shanghai) Trading Co., Ltd.
Nanxiang Hi-Tech, Jiading District,Shanghai
Nr. 1515, Huiping Road, Technology park
Zipcode 201802
People’s Republic of China
T +86 21 61853188
Hotline 400-920-1100
www.geberit.com.cn

(SG / TH / JP / PH / KR / VN / KH / MY / TW / ID / HK / MO)

Geberit South East Asia Pte Ltd
8 Kallang Avenue, #17-09, Aperia Tower 1
Singapore 339509
Singapore
T +65 6250 4011
sales.sg@geberit.com
www.geberit.com.sg

135107990700305419 © 05-2025
967.211.00.0(07)

Andere Länder

(GE / AZ / IQ / UZ)

Geberit Tesisat Sistemleri Tic Ltd. Şti.
İçerenköy Mah. Engin Sok. No: 10
34752 Ataşehir-İstanbul
Türkiye
T +90 216 340 82 73
F +90 216 340 82 79
service.tr@geberit.com
geberit.com.tr

(GISA / GR / EG / NG / KE / MA / UA)

Geberit International Sales
Neue Jonastrasse 59
8640 Rappenswil
Schweiz
T +41 848 882 982
T +41 55 221 62 00
sales@geberit.com
www.geberit-global.com.ch

Geberit International AG
Schachenstrasse 77, CH-8645 Jona
documentation@geberit.com
www.geberit.com

135107990700305419 © 05-2025
967.211.00.0(07)