herzbach

21.964820.2.41

LIVING SPA Deckenarm 200mm 70 eckig Brass Steel

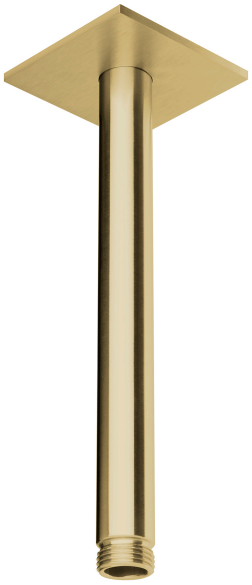

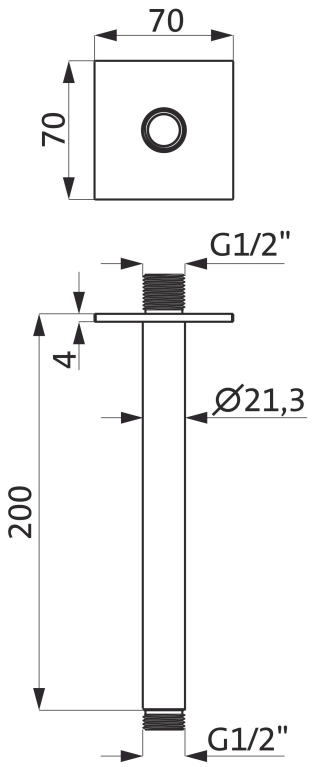

SERIE	**SPA IX PVD BRASS**
OBERFLÄCHE	**PVD Brass Steel**
BESCHREIBUNG	Ausladung 200 mm Formgebung rund Rosette 70 mm x 70 mm Anschlussgewinde 1/2" Oberfläche Edelstahl PVD Brass Steel

PRODUKTINFO

Modell-, Programm- und technische Änderungen sowie Irrtum vorbehalten.