SANIFORM PLUS
SANIFORM PLUS STAR

- Einsitzige Wanne mit am Fußende positioniertem Ablauf
- Klassische Viereckvariante
- Auch mit Griffen erhältlich
- Aus KALDEWEI Stahl-Emaille

Abbildung ähnlich

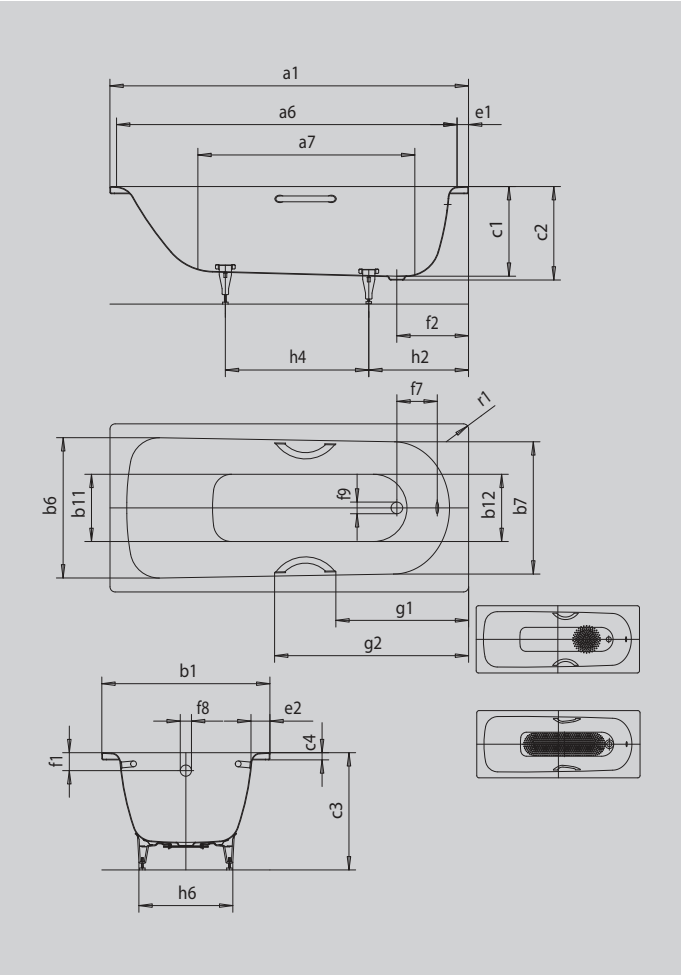

SATZ UNIVERSALGRIFFE TYP A

INVISIBLE GRIP | WHIRL | SOUND WAVE

Modell		**367**
Äußere Länge [mm]	a_1	1600 mm
Innere Länge (oben) [mm]	a_6	1440 mm
Innere Länge (unten) [mm]	a_7	844 mm
Äußere Breite [mm]	b_1	750 mm
Innere Breite (oben) [mm]	b_6; b_7	620; 590 mm
Innere Breite (unten) [mm]	b_{11}; b_{12}	280; 280 mm
Tiefe Innen [mm]	c_1	470 mm
Tiefe inklusive Ablaufloch [mm]	c_2	480 mm
Höhe mit Füßen [mm]	c_3	625 - 635 mm
Randhöhe [mm]	c_4	32 mm
Randbreite Fußseite; Längsseite [mm]	e_1; e_2	80; 85 mm
Abstand Oberkante bis Mitte Überlaufloch [mm]	f_1	65 mm
Abstand Wannenrand bis Mitte Ablaufloch [mm]	f_2	360 mm
Abstand Mitte Ab- bis Mitte Überlaufloch [mm]	f_7	267 mm
Durchmesser Überlaufloch [mm]	f_8	Ø 52 mm
Durchmesser Ablaufloch [mm]	f_9	Ø 52 mm
Abstand Fußseite Wannenrand bis Mitte Fuß [mm]	h_2	480 mm
Abstand zwischen den Füßen [mm]	h_4	605 mm
Fußbreite max. [mm]	h_6	430 mm
Äußerer Radius [mm]	r_1	23 mm
Nutzinhalt [l]		140 l
Nettogewicht [kg]		43 kg
Antislip Durchmesser [mm]		Ø 288 mm
Vollantislip		600 x 220 mm

Achtung, bei einigen Whirlsystemen kommt es zu Systemüberständen. Nähere Informationen entnehmen Sie bitte der Technischen Info für Whirlsysteme. Fertigungstechnische Änderungen, Toleranzen und Irrtümer vorbehalten. Nettogewicht gerundet. Nutzinhalt = Wasserinhalt abzgl. durchschnittlich 70 Ltr. Verdrängung.

KALDEWEI