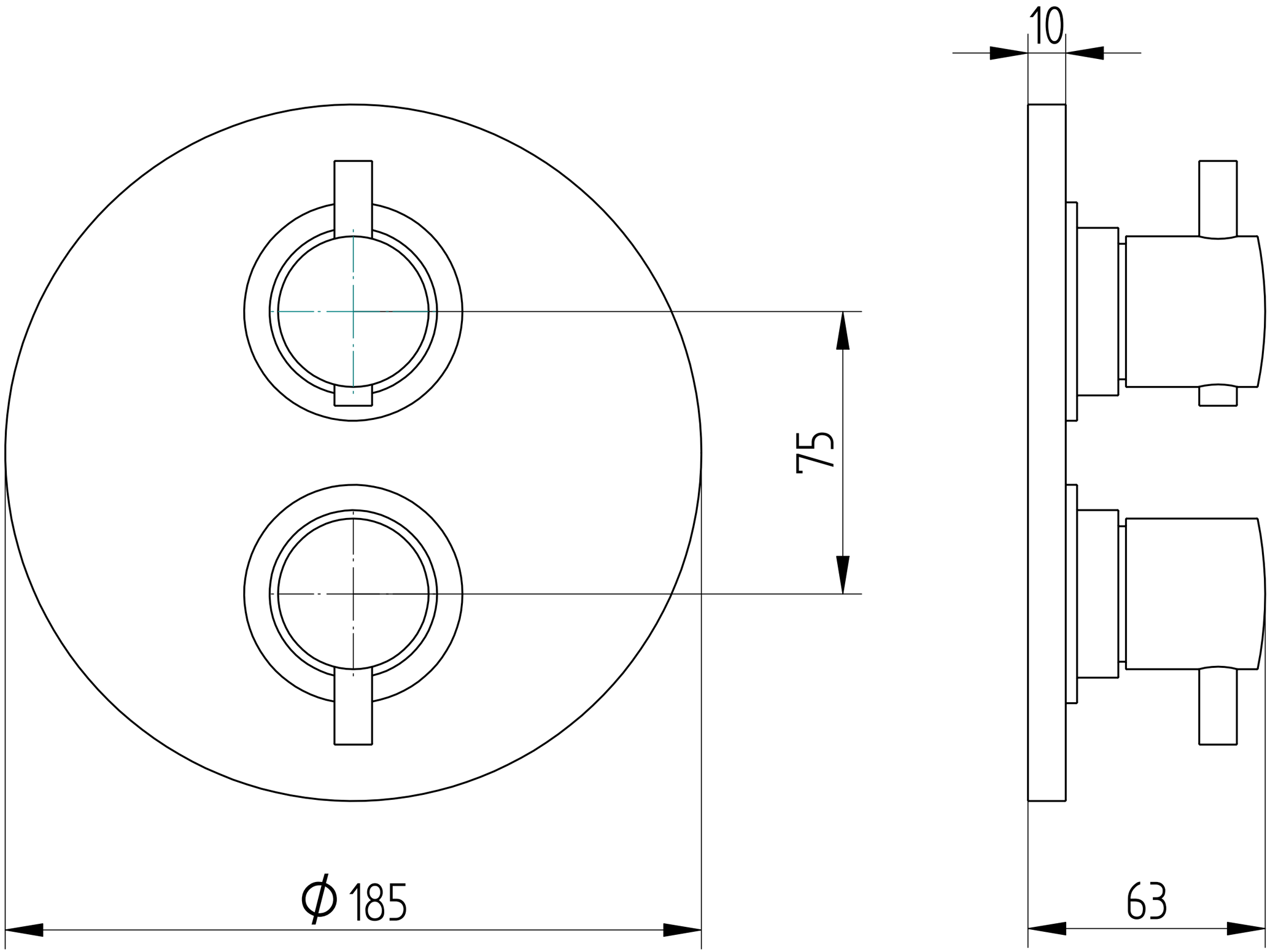
10
75
Ø 185
63