ATOS

FREISTEHENDE BADEWANNE
FREE-STANDING BATHTUB

Index: B-006-1747-764-L-01-00

· Installationstyp / Recommended mounting method :
  - Freistehender / Free-standing

· Passend für Armaturen / Suitable with kind of faucets :
  - Wandarmatur / Wall mounted
  - Freistehende Armatur / Floor mounted standing

  Achtung! Die Badewanne eignet sich nicht zum nachfüllen durch den Überlauf
  Note ! The bathtub is not suitable for overflow bath fillers

· Ohne Armaturloch / Without tap opening

· Mit integrieretem Überlauf / With integrated overflow

· Material / Material:
  - SOLIDLIGHT ®

· Bei der Montage des Siphons muss eine Vertiefung im Fußboden an der Stelle des Abflusses ausgespart werden / Installation of the siphon requires opening of the floor structure

Gewicht / Weight : 65 kg
Gewicht mit Wasser / Weight with water : 288 kg

LÄNGE	BREITE	HÖHE
LENGHT	WIDTH	HEIGHT
1747	764	583

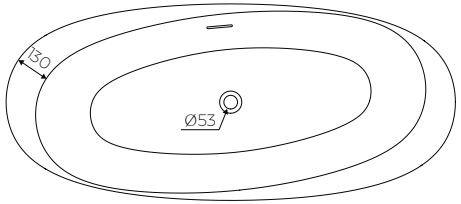

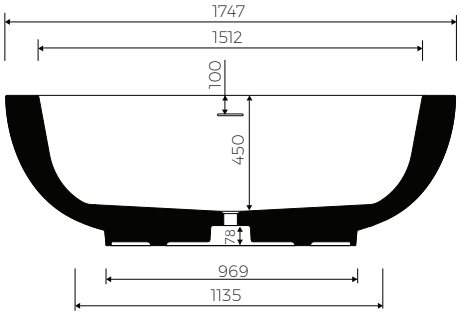

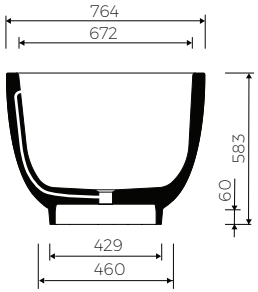

DIESES PRODUKT IST KOMBINIERBAR MIT: / PRODUCT COMPATIBLE WITH:

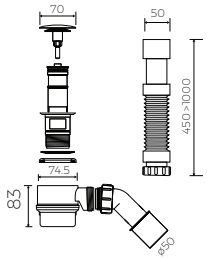

im Set/ set included

Ablauf ohne Überlauf PVC mit Klick-Klack Ventil
- verchromt / weiß *

PVC trap set
with chromed/white* waste and „Click Clack" trigger

Index: SBKO/SBKOW*

* gegen Aufpreis / Additional fees apply

Positionerung von Abflussrohren / Range of positioning of drainage pipes

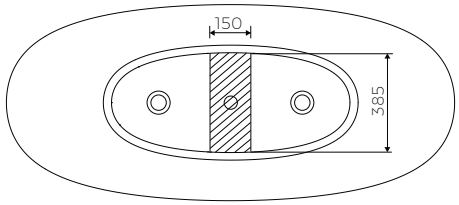

ZICCO
PURE BEAUTY