KWC KURI
Hebelmischer - Dusche - Niederdruck

Modell-Linie: WALL RESERVOIR FAU | 114.81 Z 286
Duscharmaturen | Duschsysteme

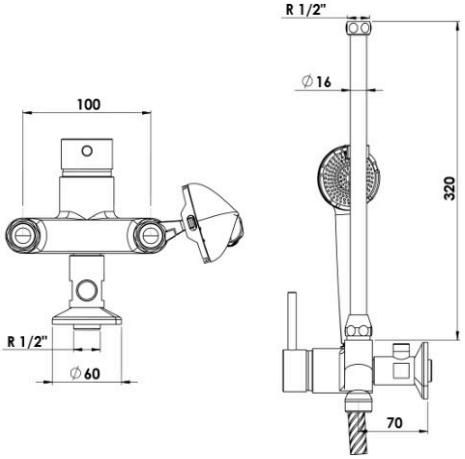

KWC-Nr.

114.81 Z 286
chromeline, NW ½" G ½"

* Hebelmischer
* Lieferumfang:
- Handbrause
- Brauseschlauch 1500 mm aus Kunststoff
* Niederdruck

Technische Daten

Anschluss	G 1/2"
Brausegarnitur	mit Brause, Schlauch, Halter
Bedienung	frontbedient
Farbcode	chromeline
Installationsart	Wandmontage
Armaturtyp	Hebelmischer
Nennweite	NW 1/2"
Energiesparen	Niederdruck