herzbach
17.803055.2.09

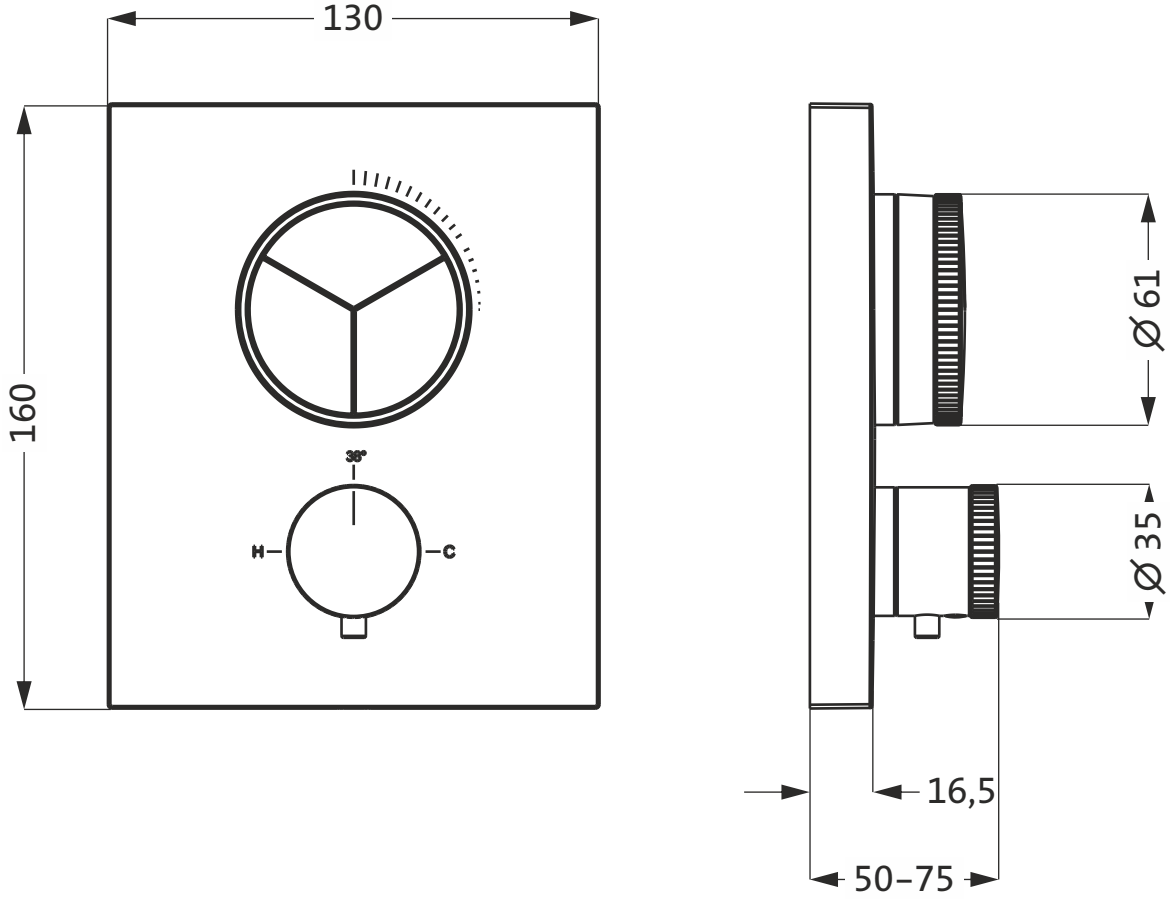

1:2