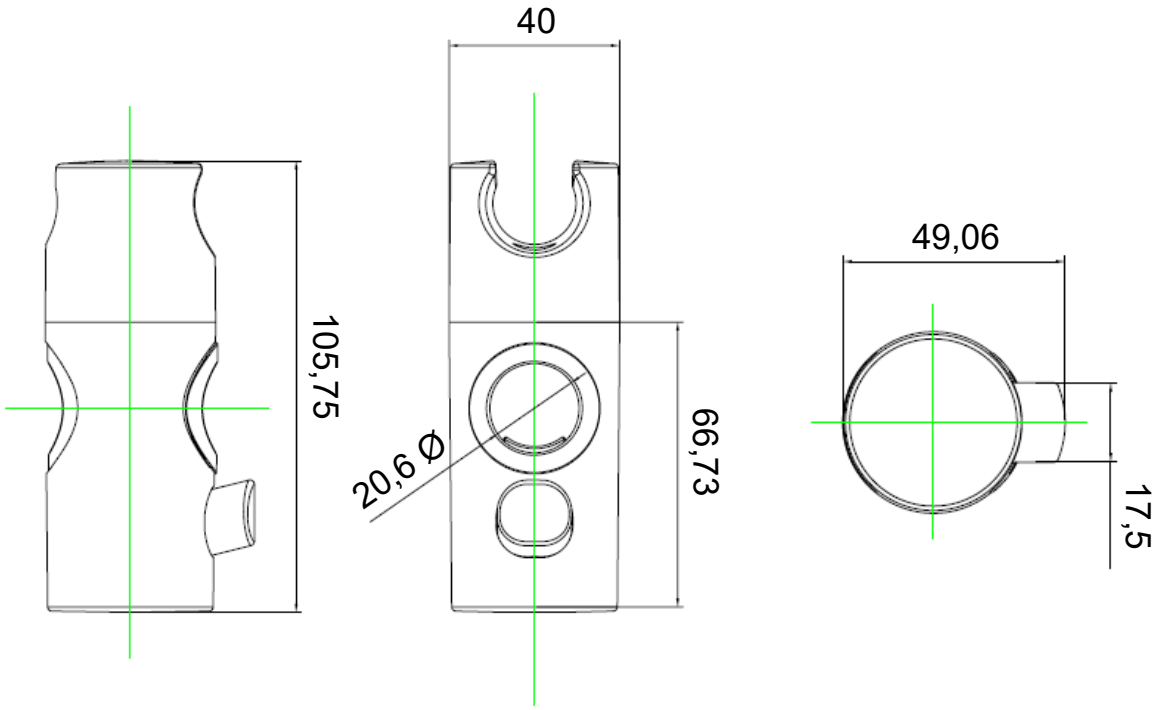
40
105,75
20,6 Ø
66,73
49,06
17,5