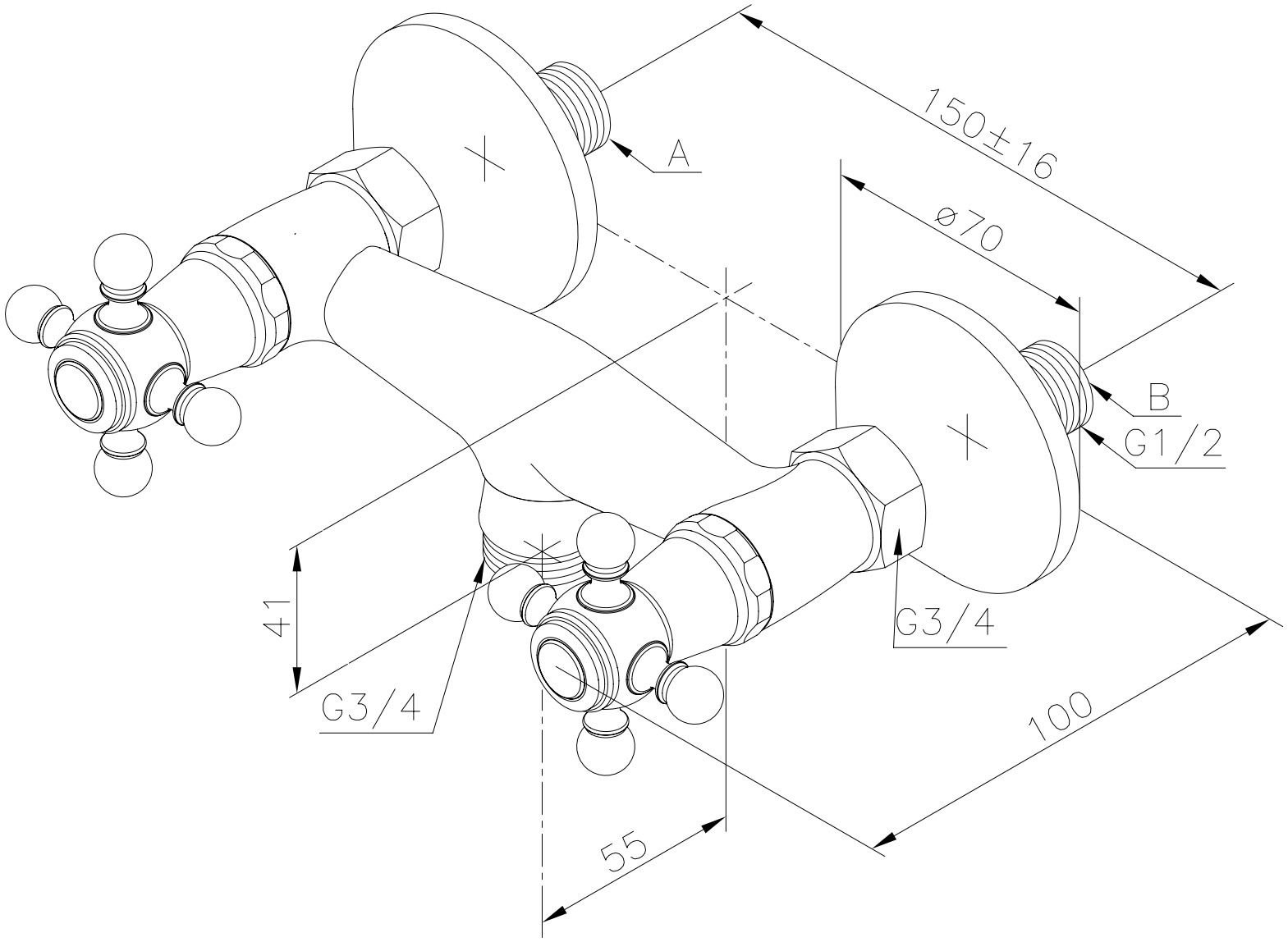
150±16
A
ø70
B
G1/2
41
G3/4
G3/4
100
55