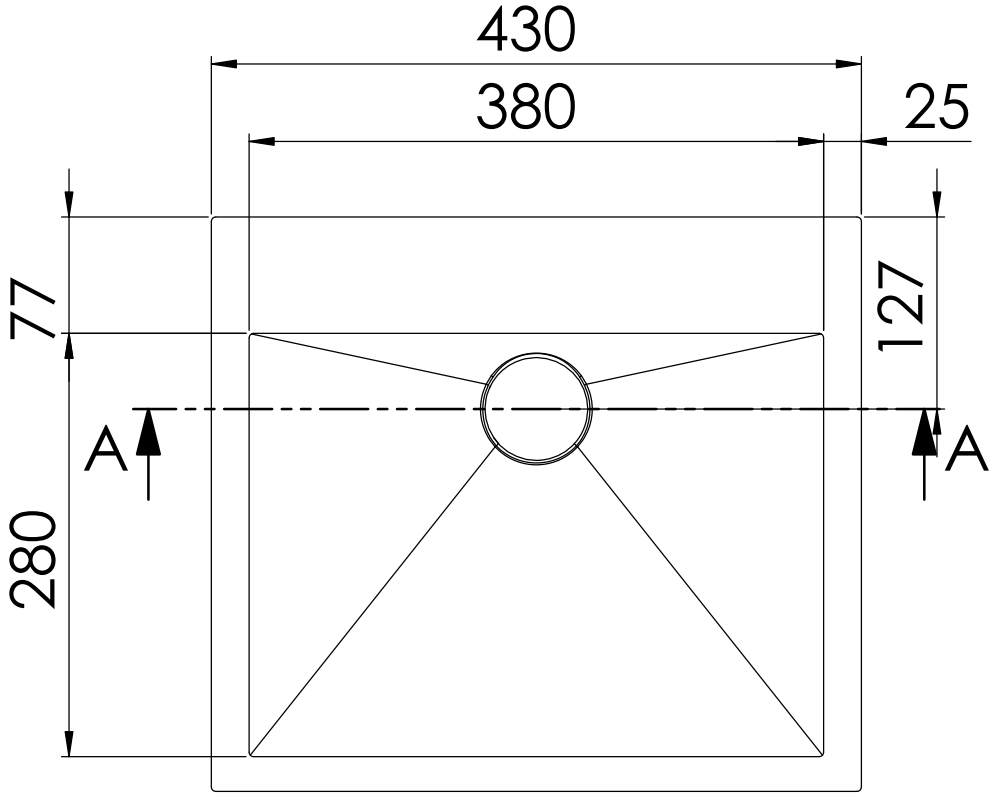

SCHNITT A-A

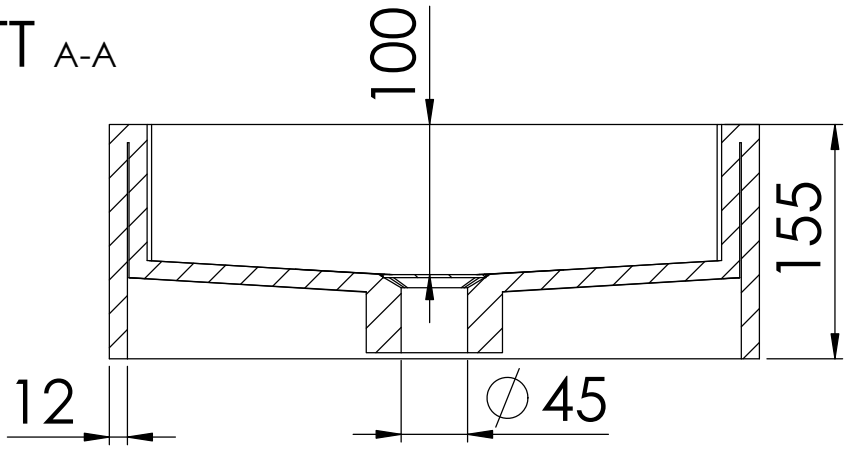

STEINBERG