herzbach

11.696000.1.09

LIVING SPA Schwall-Wandauslauf XL Unterputz gebürstet

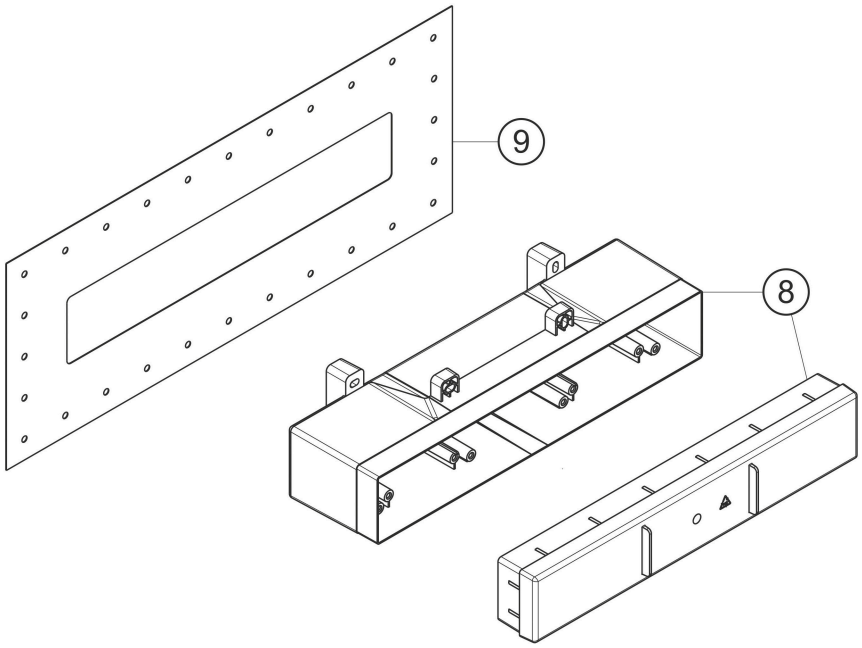

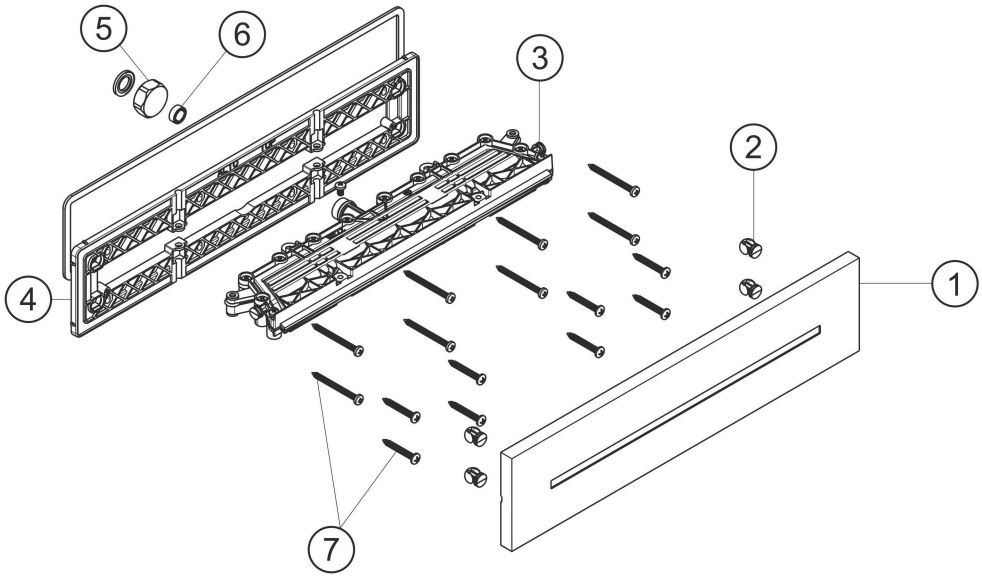

Ersatzteilliste

#	Beschreibung	Art.-Nr.	PG
1	Auslaufblende	80.073054.1.09	**14**
2	Clip-Blendenbefestigung	80.012011.1.09	**3**
3	Schwallkartusche	80.055096.1.09	**12**
4	Befestigungsplatte	80.156007.1.09	**8**
5	Blindkappe	80.047025.1.09	**3**
6	Durchflussmengenbegrenzer	80.069032.1.09	**3**
7	Befestigung Satz	80.092025.1.09	**5**
8	Einbaukörper	80.067094.1.09	**8**
9	Dichtmanschette	80.028109.1.09	**5**

Modell-. Programm- und technische Änderungen sowie Irrtum vorbehalten.