herzbach

32.422000.2.01

ANAIS CLASSIC WT-Dreilochbatterie Kreuzgriffe mit Ablauf Chrom

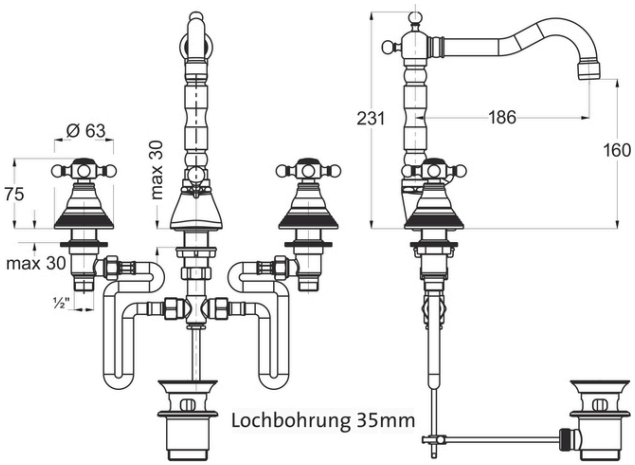

SERIE	**ANAIS CLASSIC**
OBERFLÄCHE	**Chrom**
BESCHREIBUNG	Kreuzgriff-Betätigungen Griffplättchenbezeichnung chaud/froid Zugstangen-Ablaufgarnitur 1 1/4" schwenkbarer Auslauf 360° Schnellschluss-Keramikventile 90° Neoperl-Sparperlator Ausladung 186 mm Höhe Auslaufunterkante 160 mm Anschlussschläuche / DVGW zertifiziert Durchflussmenge ca. 20 l/min bei 3 bar erforderliche Lochbohrungen 35mm Oberfläche Chrom

PRODUKTINFO

Modell-, Programm- und technische Änderungen sowie Irrtum vorbehalten.