herzbach

17.914000.1.09

LIVING SPA Wannenset Halter 70 rund Stabhandbrause 1250mm Edelstahl

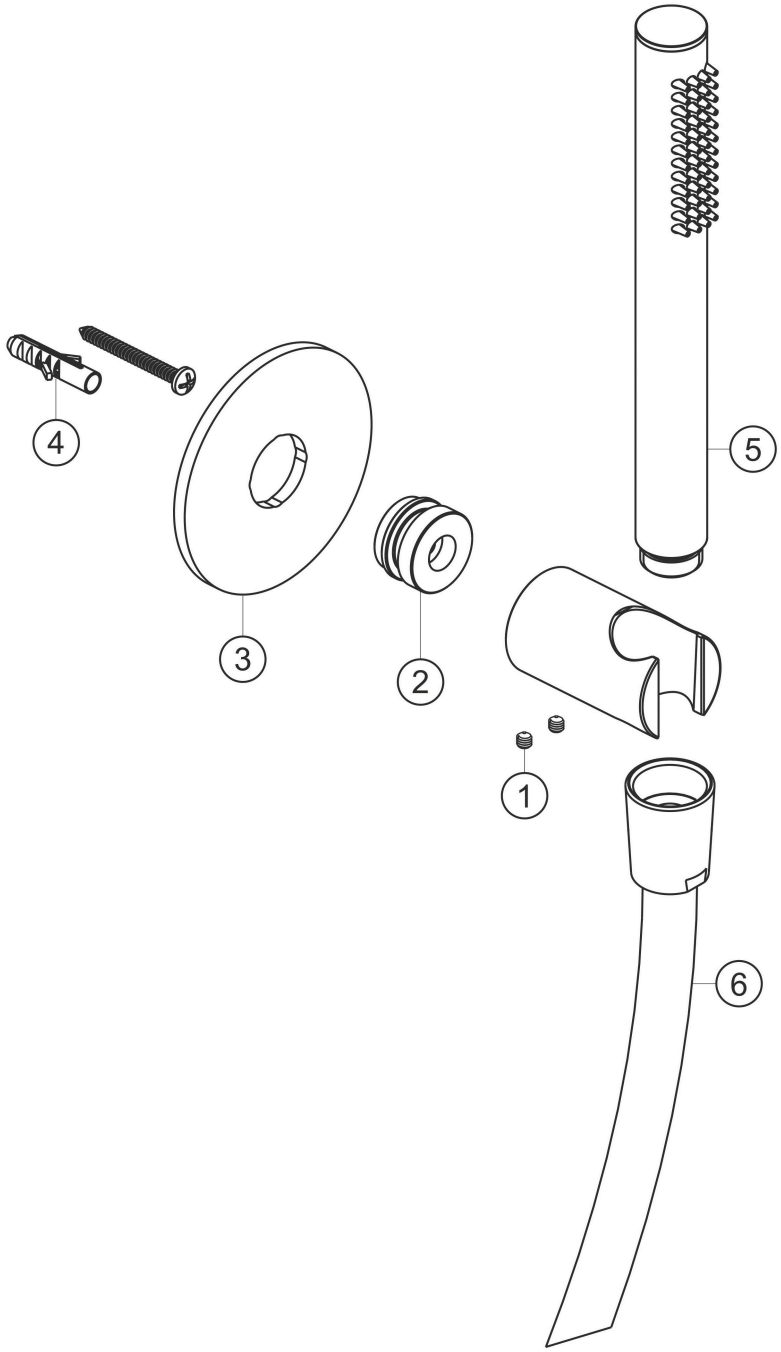

Ersatzteilliste

#	Beschreibung	Art.-Nr.	PG
1	Inbusschraube	80.029010.1.09	**2**
2	Befestigungsadapter	80.032065.1.09	**5**
3	Wandrosette	80.073026.1.09	**9**
4	Befestigung Satz	80.075001.1.09	**3**
5	Stabhandbrause	17.977400.1.09	**PL**
6	Brauseschlauch 1250mm	17.925300.1.09	**PL**

Modell-. Programm- und technische Änderungen sowie Irrtum vorbehalten.