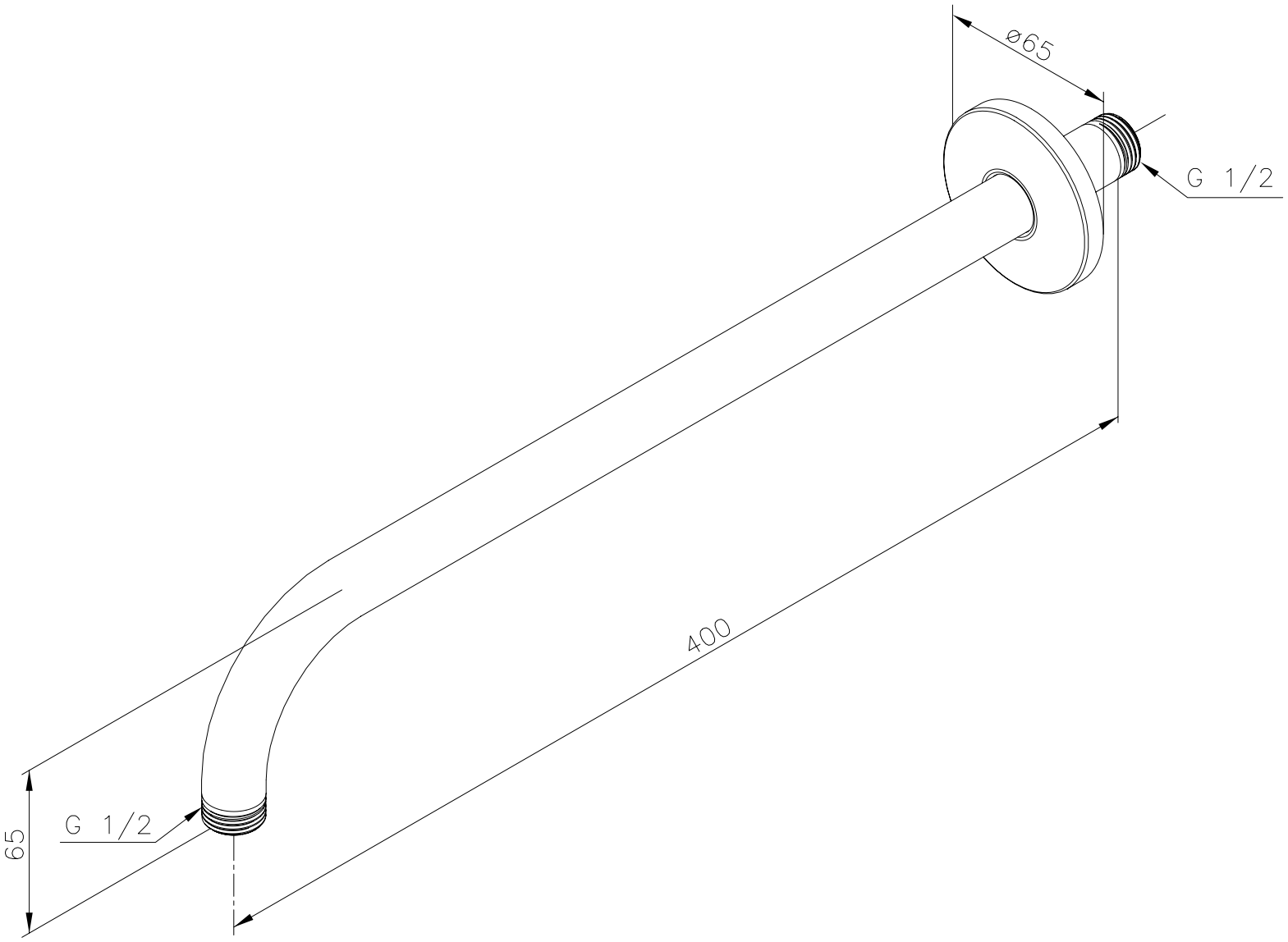
ø65
G 1/2
400
65
G 1/2