Villeroy & Boch
1748

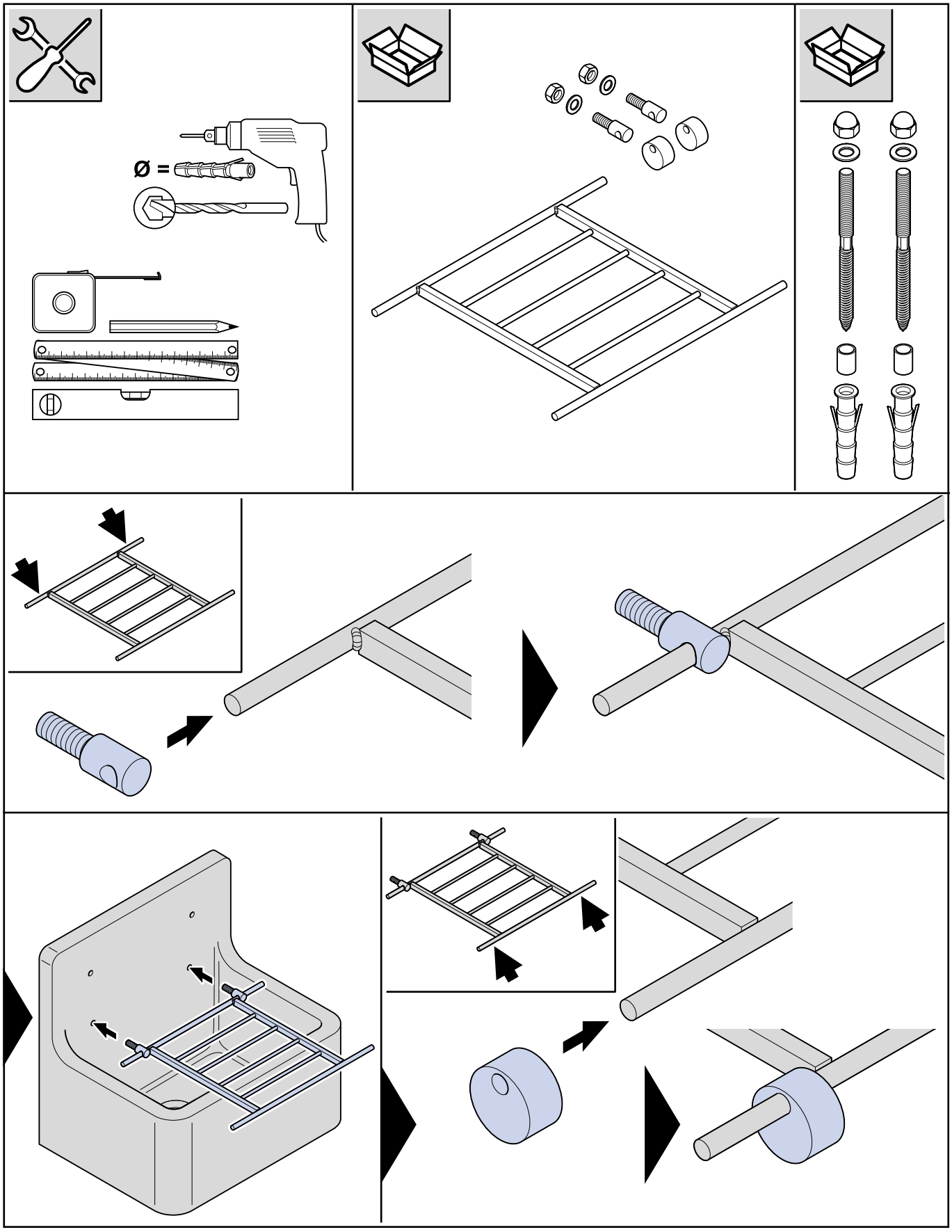

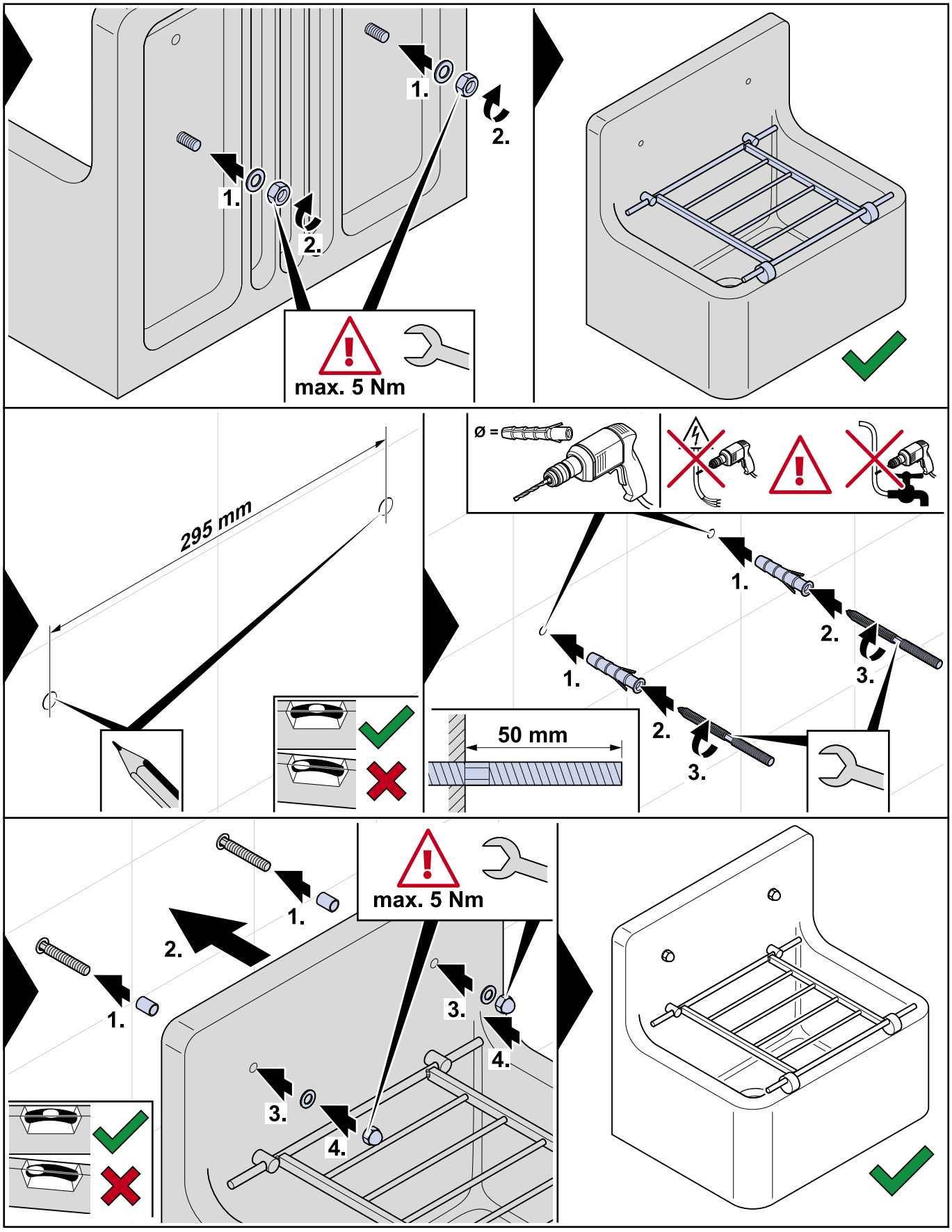
1.
2.
1.
2.
max. 5 Nm
295 mm
Ø =
1.
2.
3.
1.
2.
3.
50 mm
max. 5 Nm
1.
2.
1.
3.
4.
3.
4.