STEINBERG

Freistehende Wanne/Brause-Armatur

Art.Nr.230 1163

Installation

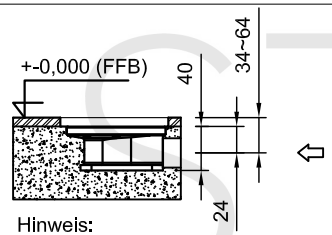

Hinweis:
Die max. Höhe der Armatur kann durch die variable Montagehöhe variieren.
Note:
The max. height of the mixer can vary due to the variable mounting depth.

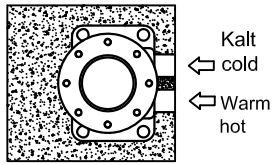

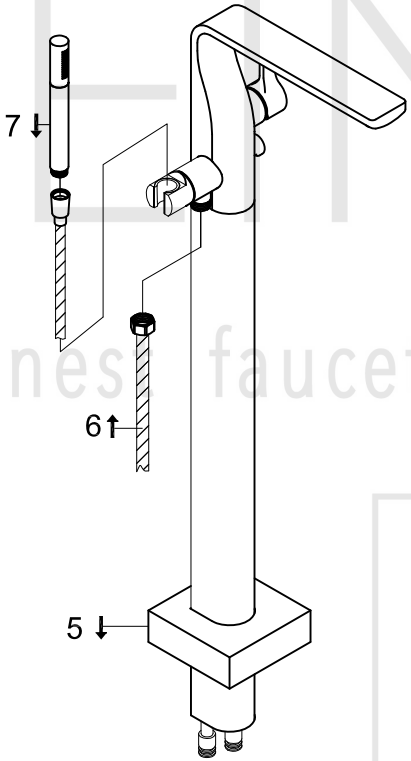

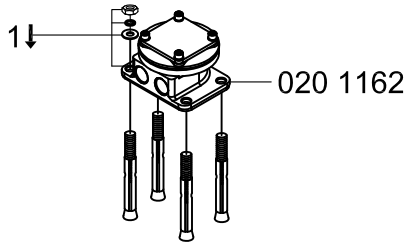

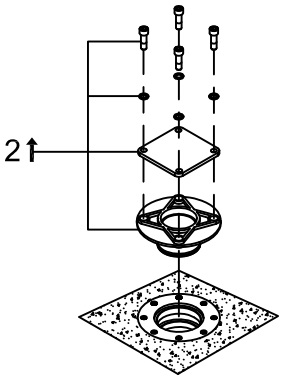

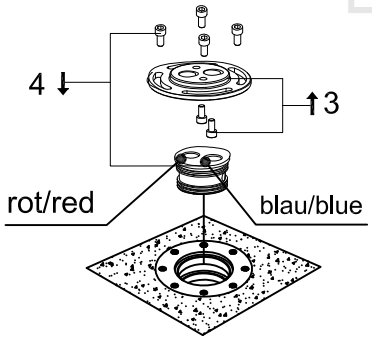

Technische Zeichnung

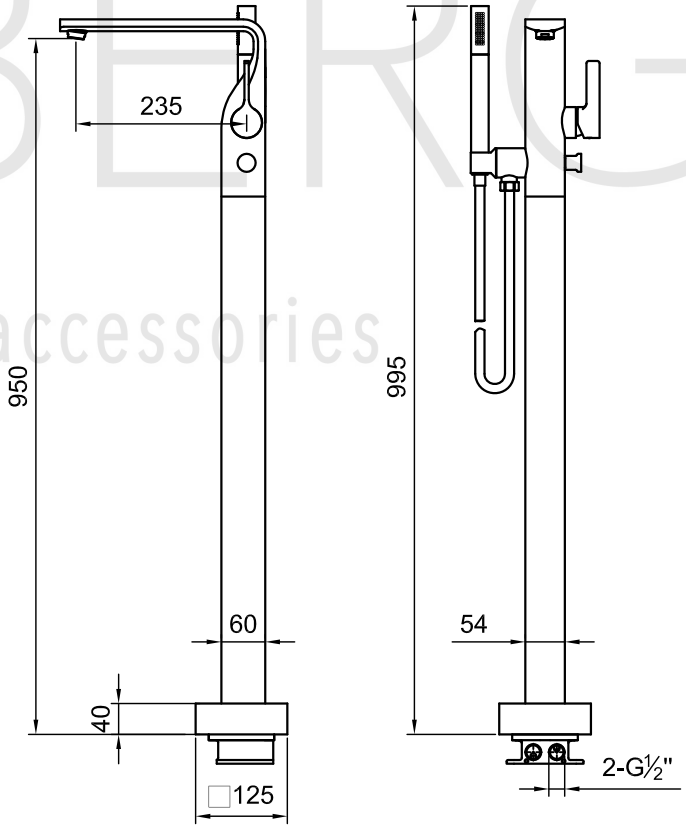

STEINBERG
fines faucets and accessories