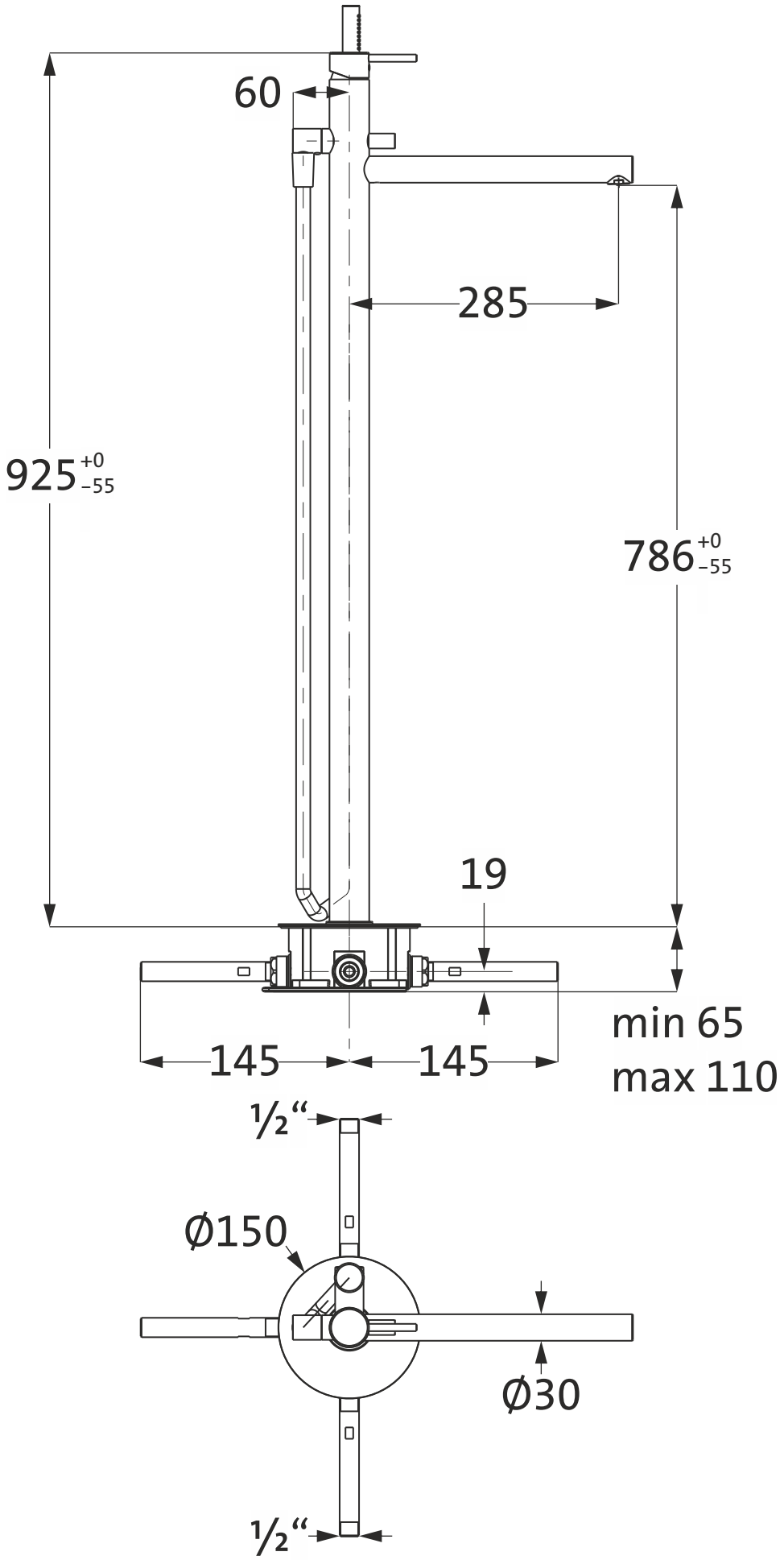

22.120207.1.01

herzbach