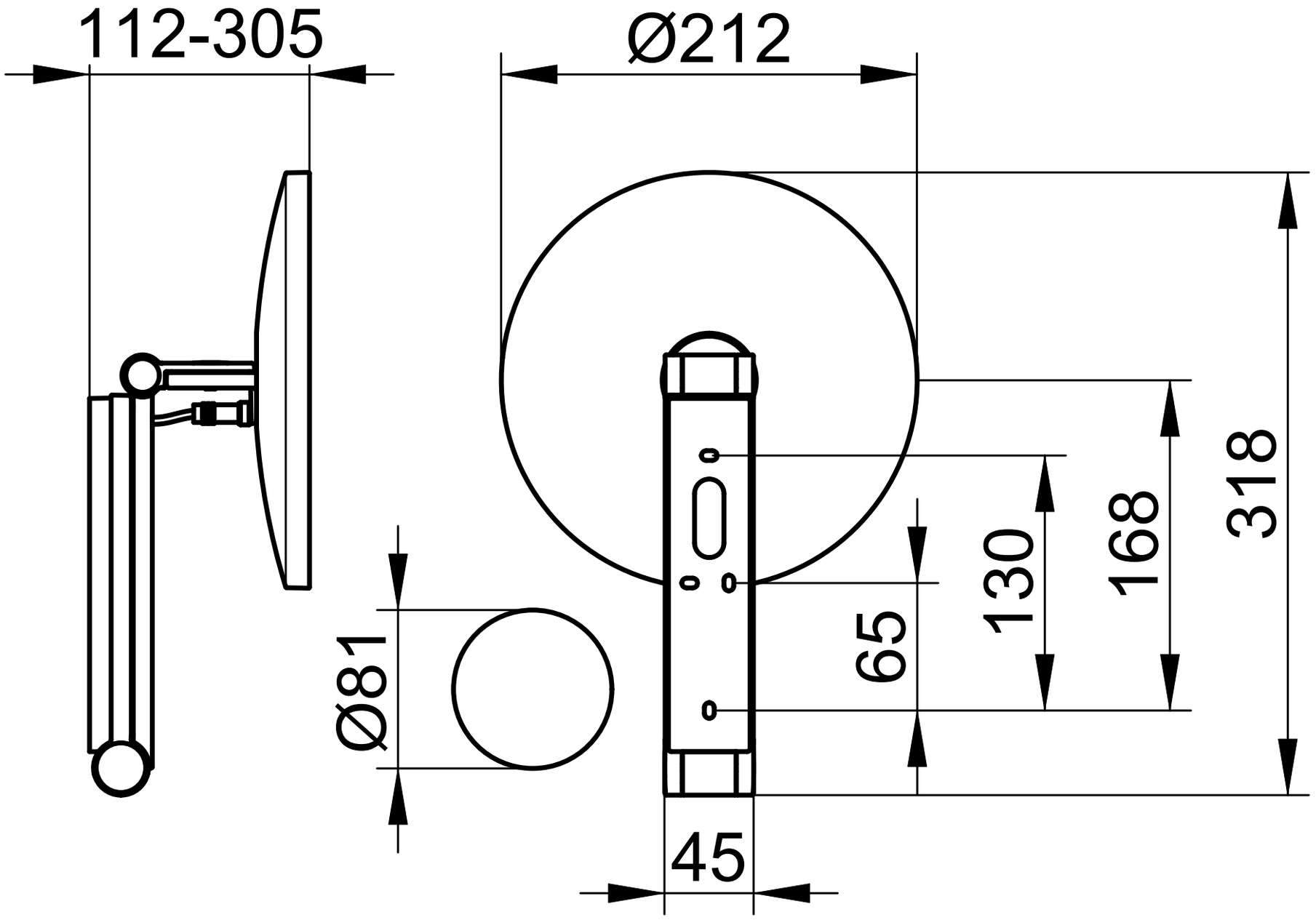
112-305
Ø212
318
168
130
65
Ø81
45