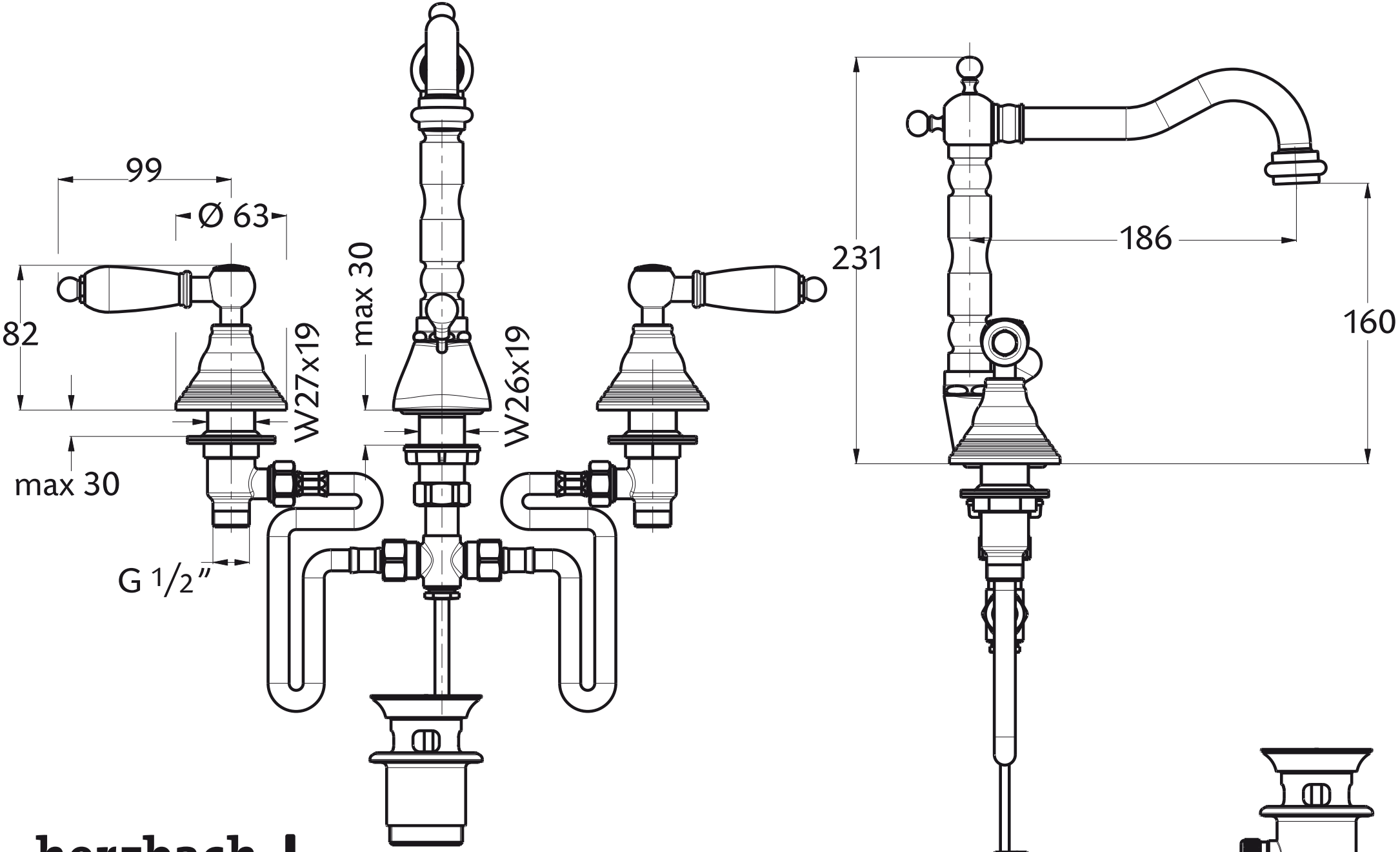

herzbach

Lifestyle für Bad und Küche