herzbach

23.995100.1.07

LIVING SPA Anschlussbogen 70 rund Weiß matt

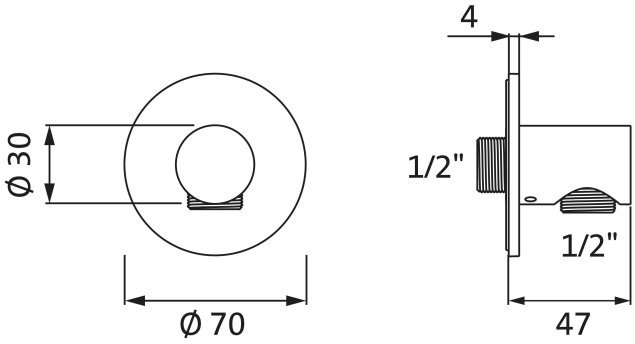

SERIE	**SPA WHITE**
OBERFLÄCHE	**Weiß matt**
BESCHREIBUNG	Formgebung rund Brauseanschluss 1/2" Rosette Ø 70 mm eigensicher gegen Rückfließen Oberfläche Weiß matt

PRODUKTINFO

Modell-, Programm- und technische Änderungen sowie Irrtum vorbehalten.