herzbach

21.922700.2.41

LIVING SPA Wandstangenset 70 eckig 900mm Stabhandbrause Brass Steel

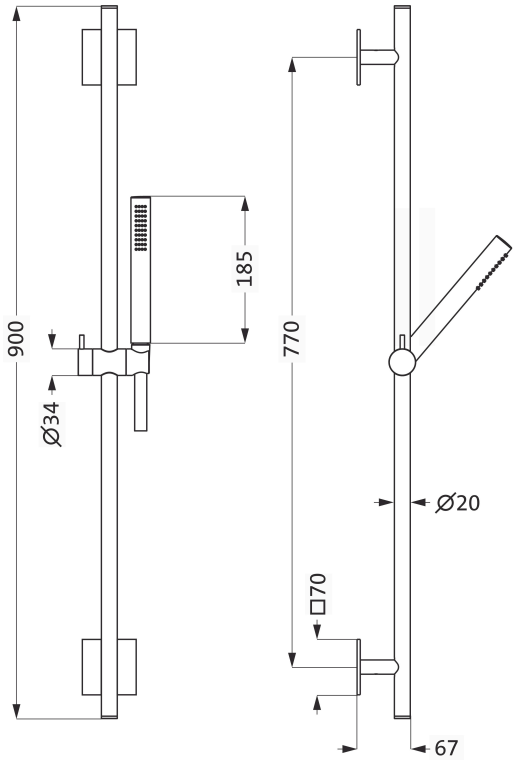

SERIE	**SPA IX PVD BRASS**
OBERFLÄCHE	**PVD Brass Steel**
BESCHREIBUNG	Stabhandbrause Edelstahl Durchflussmenge ca. 12 l/min bei 3 bar Länge 900 mm, Ø 20 mm Rosetten 70 mm x 70 mm Konusgleiter stufenlos höhenverstell- und neigbar Formgebung rund Brauseschlauch 1/2" x 1600 mm x 1/2" Drehkonus Oberfläche Edelstahl PVD Black Steel

PRODUKTINFO

Modell-, Programm- und technische Änderungen sowie Irrtum vorbehalten.