herzbach

17.136300.1.09

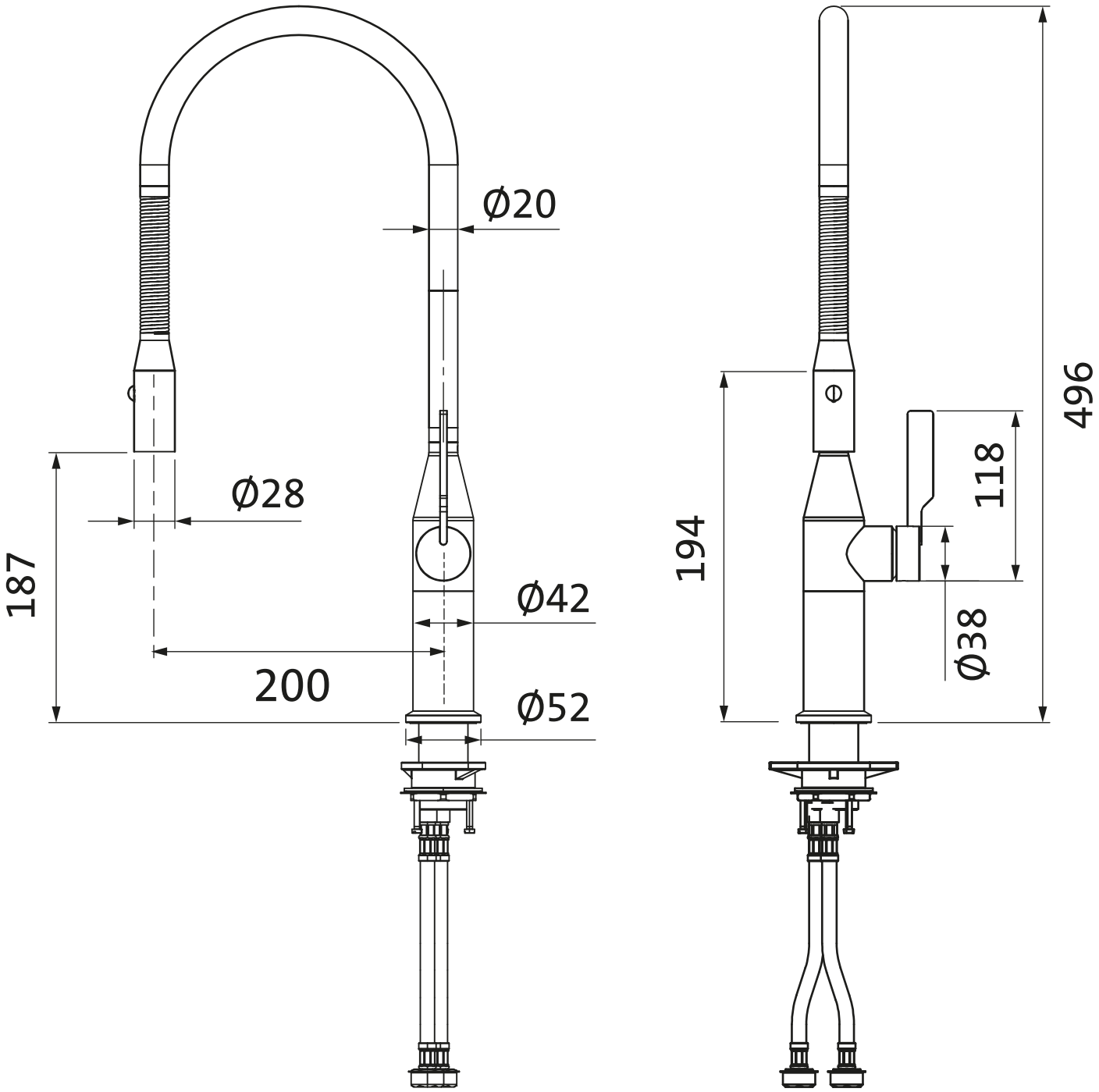

1:4

www.herzbach.com