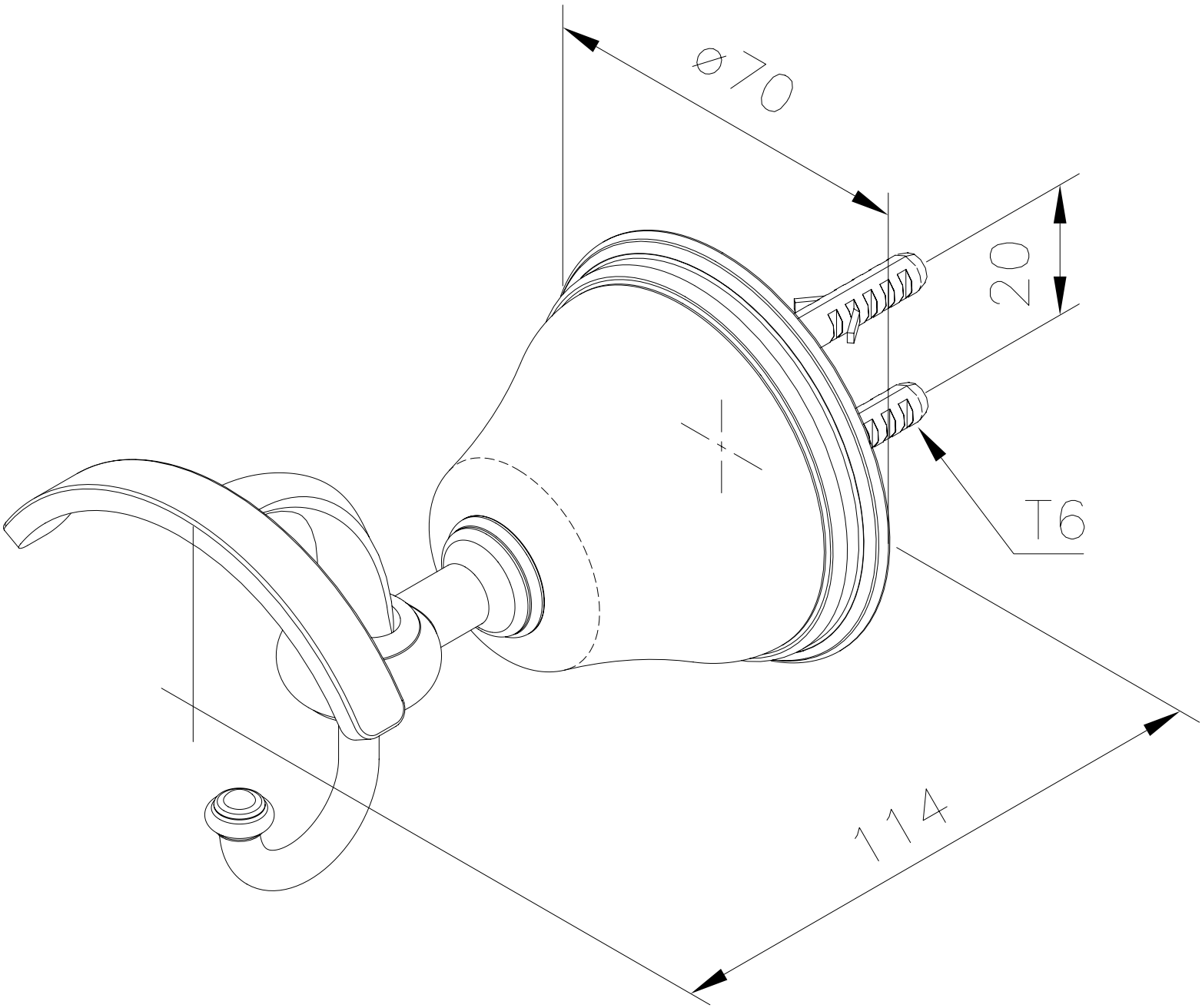
Ø70
20
T6
114