AXOR

AXOR Uno
3-Loch Waschtischarmatur 200 mit Zerogriffen und Zugstangen-Ablaufgarnitur
Oberfläche: **Polished Red Gold** Artikelnummer: **45133300**

Merkmale

- besteht aus: 3-Loch Waschtischarmatur, Ablaufgarnitur
- ComfortZone 200
- Ausladung: 183 mm
- Auslaufhöhe: 201 mm
- Griffvariante: Zylindergriff
- Schwenkbereich 110°
- Strahlart: Laminarstrahl
- maximale Durchflussmenge bei 3 bar: 5 l/min
- Keramikventile heiß/kalt 90°
- für Durchlauferhitzer geeignet
- Zugstangen-Ablaufgarnitur G 1¼
- Anschlussart: G ⅜ Anschlussschläuche
- Anschlussgröße: DN15
- EU-Taxonomie: max. 6 l/min - wesentlicher Beitrag (SC) möglich
- DVGW DW6501CS0553
- P-IX 7292/IO

Technologie

EcoSmart

Comfort Zone

Zertifikate / Nachhaltigkeit

DIN DVGW CERT

Produktabbildung

Maßzeichnung

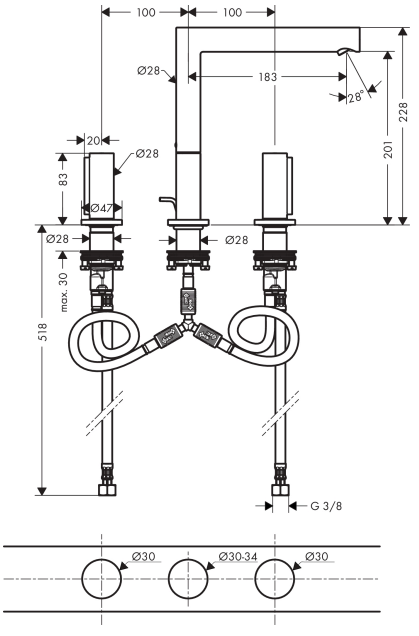

AXOR

AXOR Uno
3-Loch Waschtischarmatur 200 mit Zerogriffen und Zugstangen-Ablaufgarnitur
Oberfläche: **Polished Red Gold** Artikelnummer: **45133300**
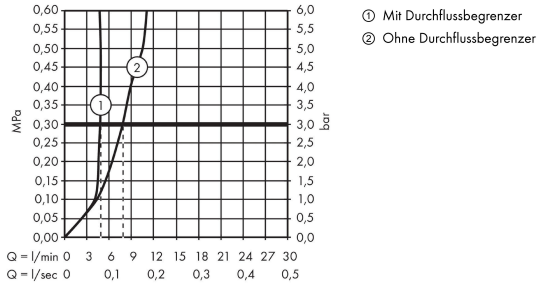
Durchflussdiagramm