herzbach

23.203754.1.07
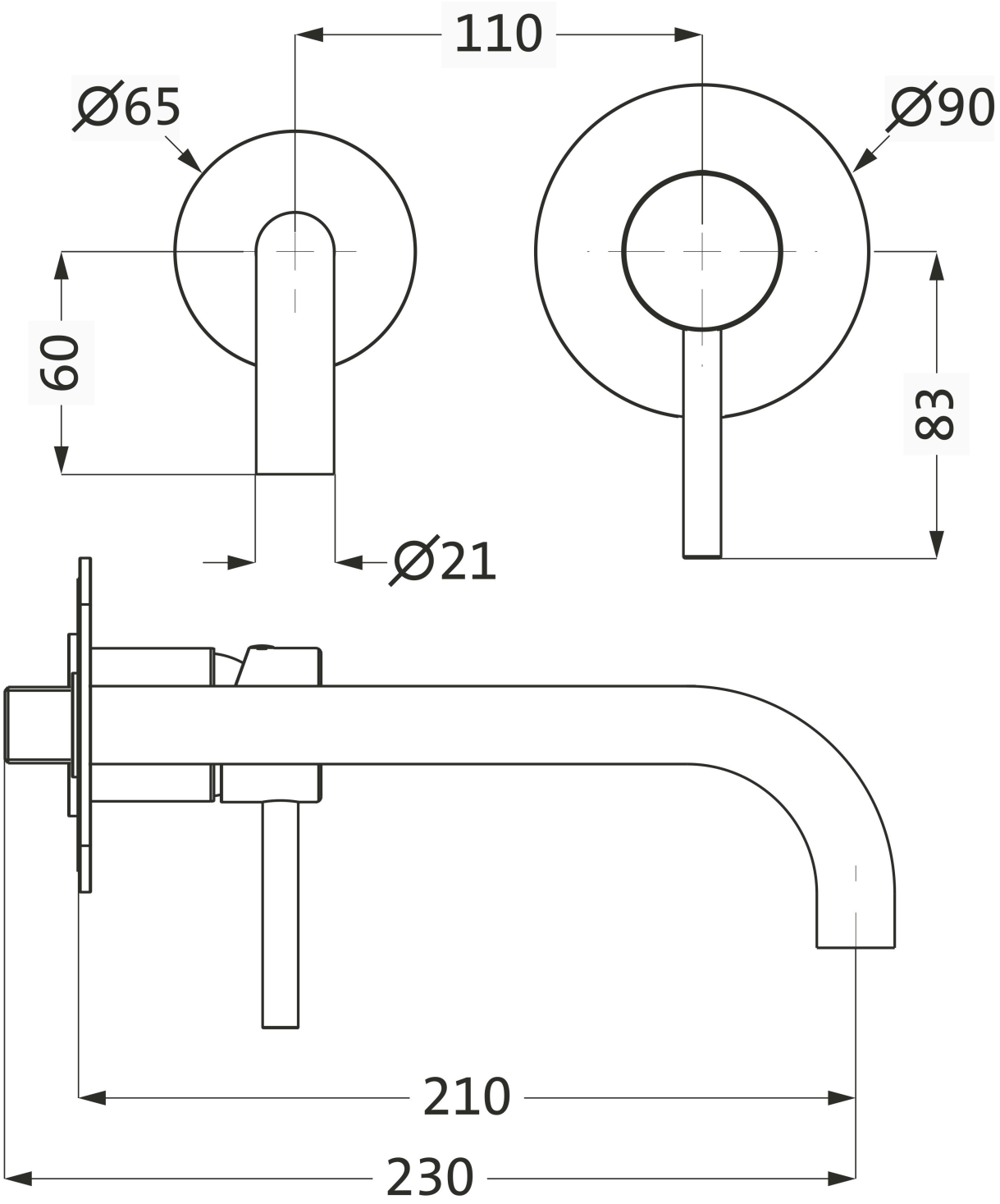
DEEP WHITE Waschtisch-Wandbatterie Farbset 210mm Weiß matt