KWC ICONIC
Seifenspender

Modell-Linie: ACCESSOIRES | Z.540.156.700
Accessoires | Seifenspender

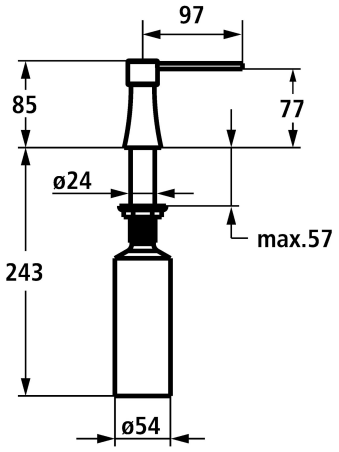

KWC-Nr.	Farbcode
3600009587 chromeline	chromeline
3600009591 matt black	matt black
3600009588 Edelstahl	Edelstahl

* Seifenspender Iconic
* Nachfüllbar ohne Ausbau des Seifenbehälters
* Tischbohrung ø26 mm

* Lieferumfang:
- Pumpe Z.540.162
- Seifenbehälter mit 300 ml Fassungsvermögen Z.540.161

Technische Daten

Farbcode	Edelstahl
Installationsart	Standmontage
Armaturtyp	SEIFENSPENDER
Mass Höhe	91
Ausladung A	A 100
Material	rostfreier Stahl