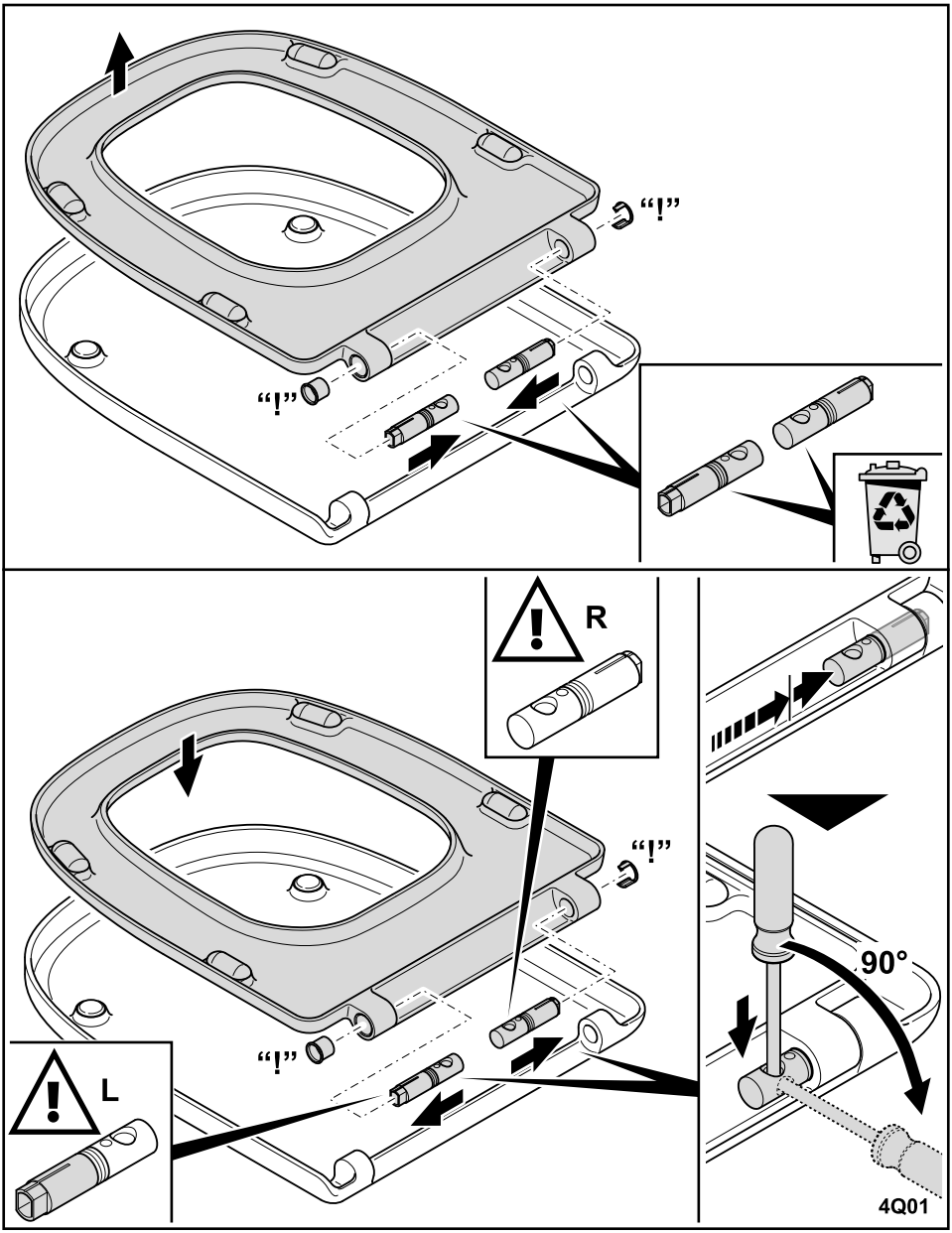
"!"
"!"
R
"!"
"!"
L
90°
4Q01