herzbach

17.965900.1.09

LIVING SPA Wandstange 70 rund 900mm Edelstahl

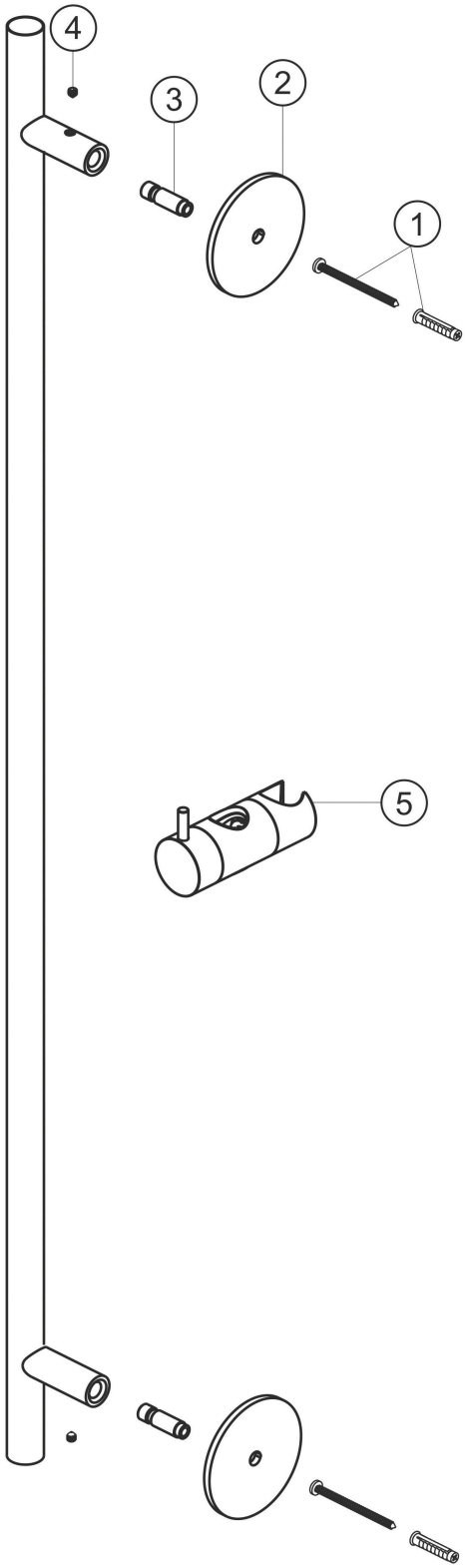

Ersatzteilliste

#	Beschreibung	Art.-Nr.	PG
1	Befestigung Satz	80.075026.1.09	**4**
2	Wandrosette	80.073038.1.09	**9**
3	Haltestift	80.032066.1.09	**3**
4	Inbusschraube M5x5	80.029009.1.09	**1**
5	Konusgleiter	80.108025.1.09	**13**