herzbach

23.203757.1.07
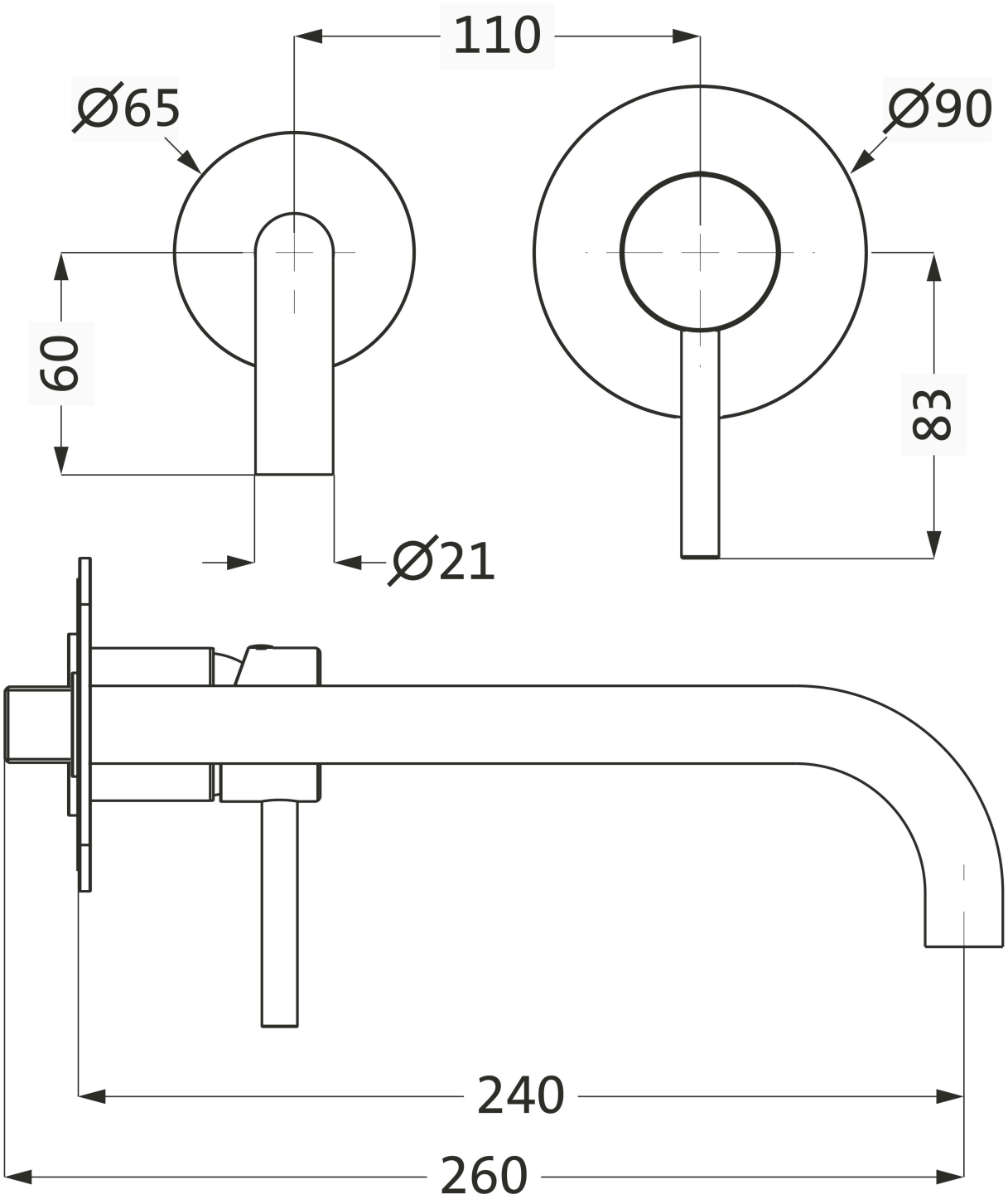
DEEP WHITE Waschtisch-Wandbatterie Farbset 240mm Weiß matt