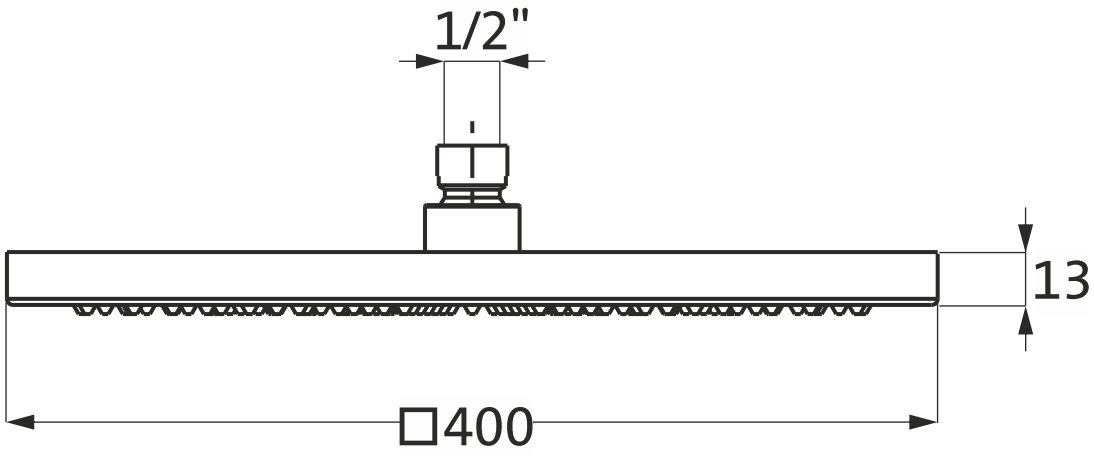

11.614115.1.01

herzbach