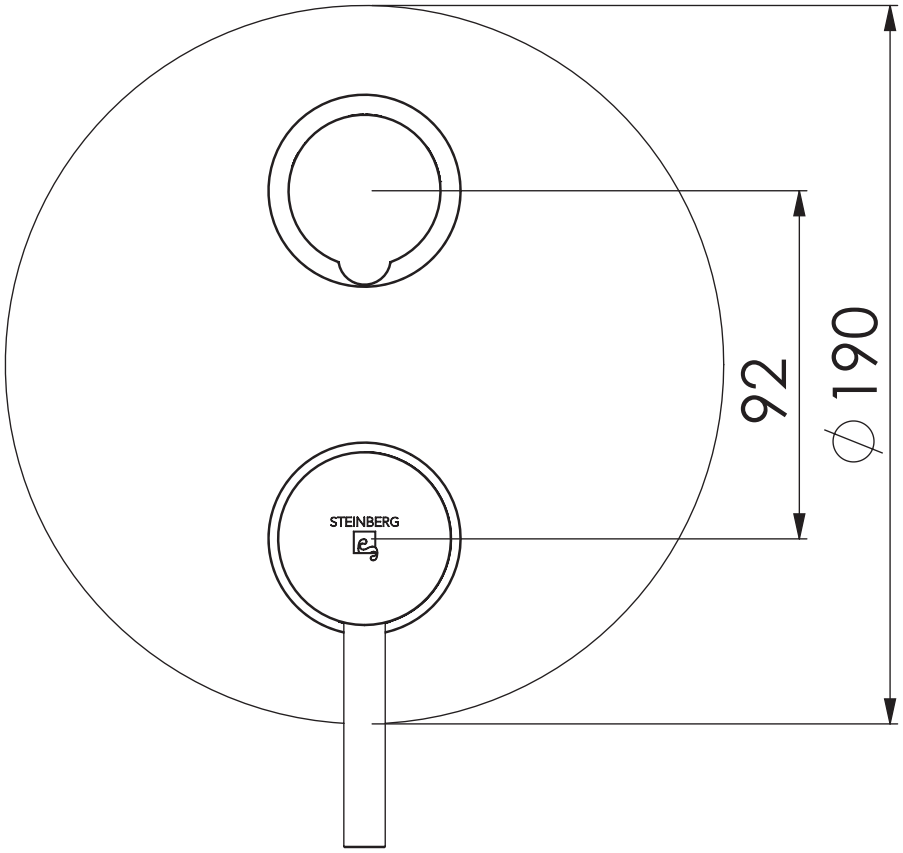

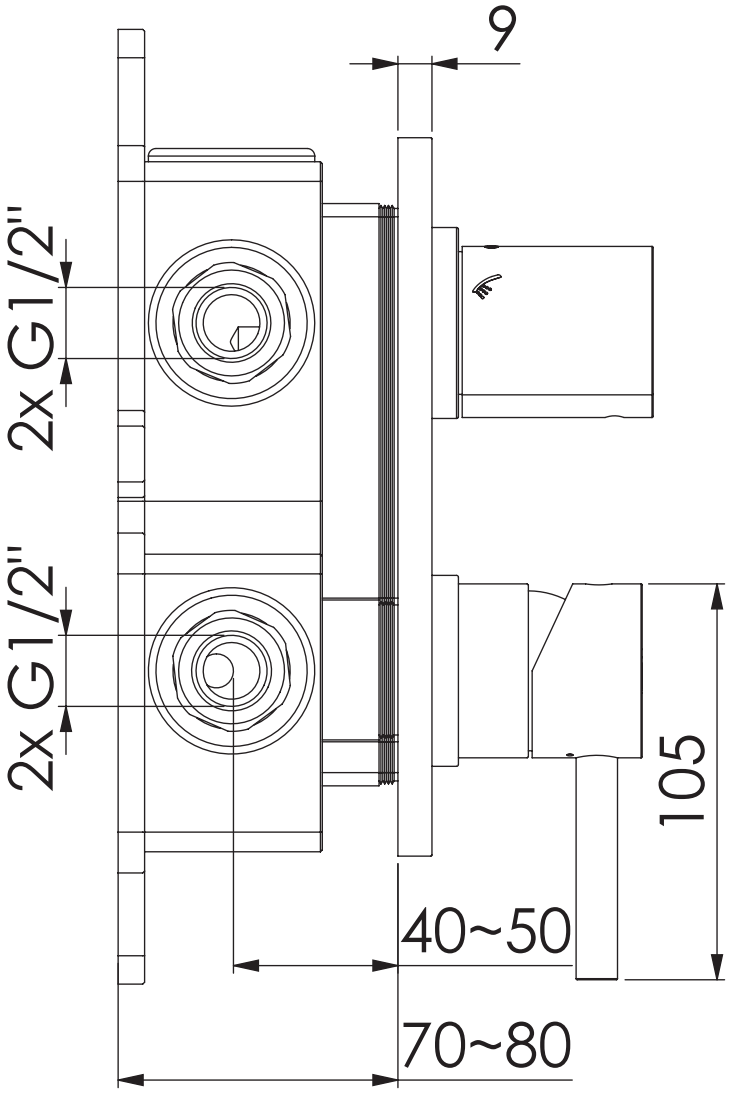

100 2222

STEINBERG