herzbach

23.203754.1.12

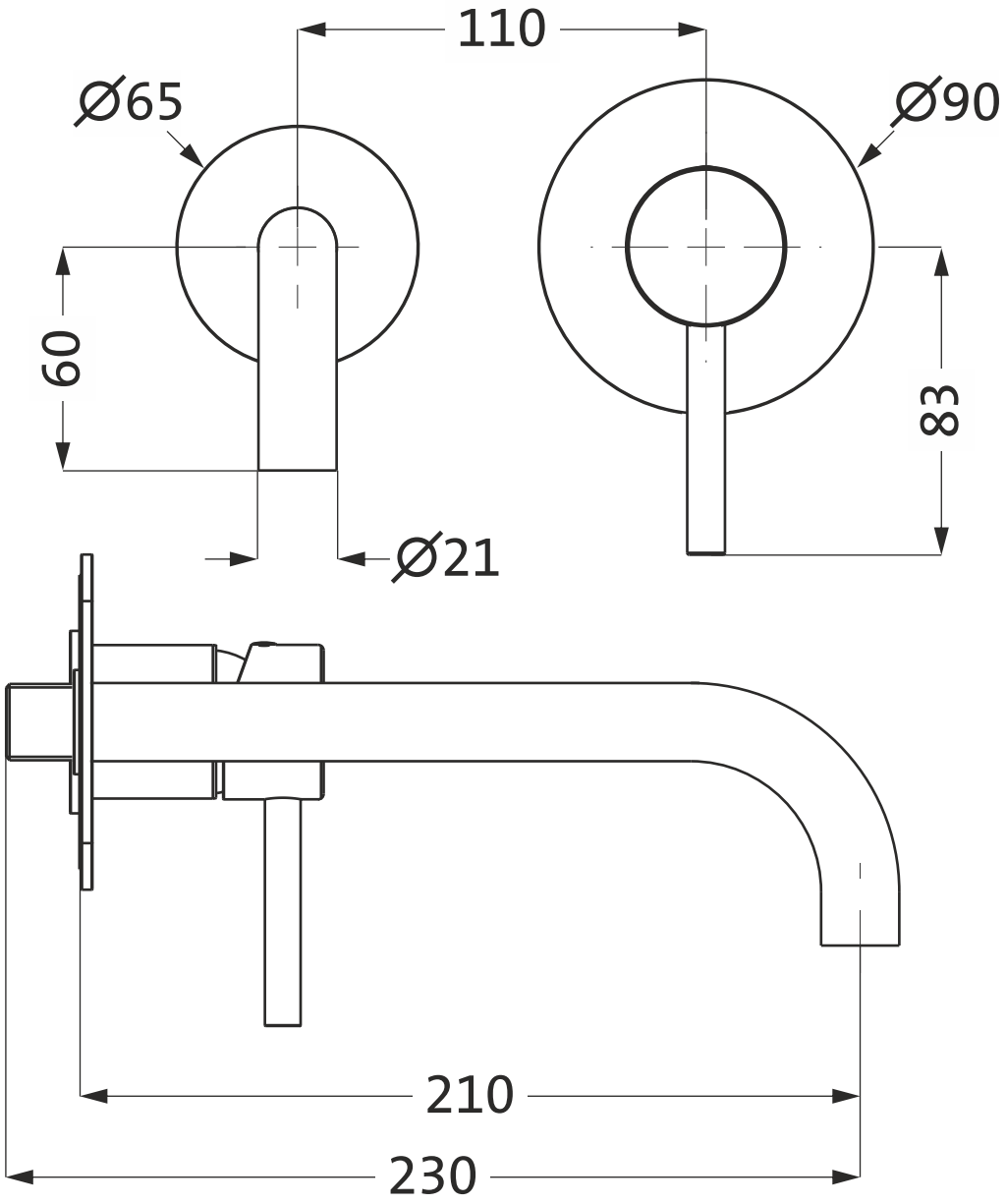

1:2