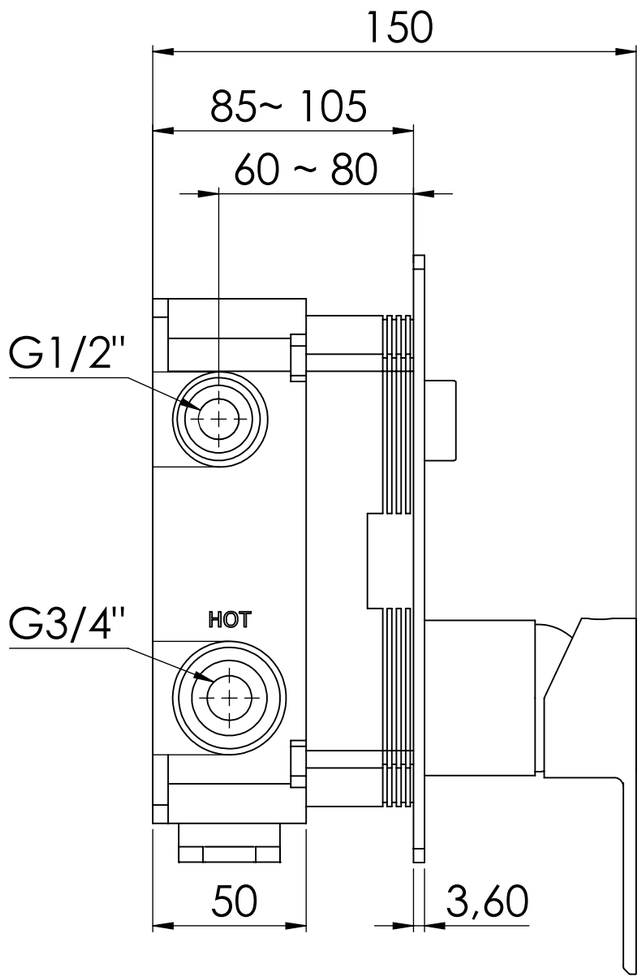

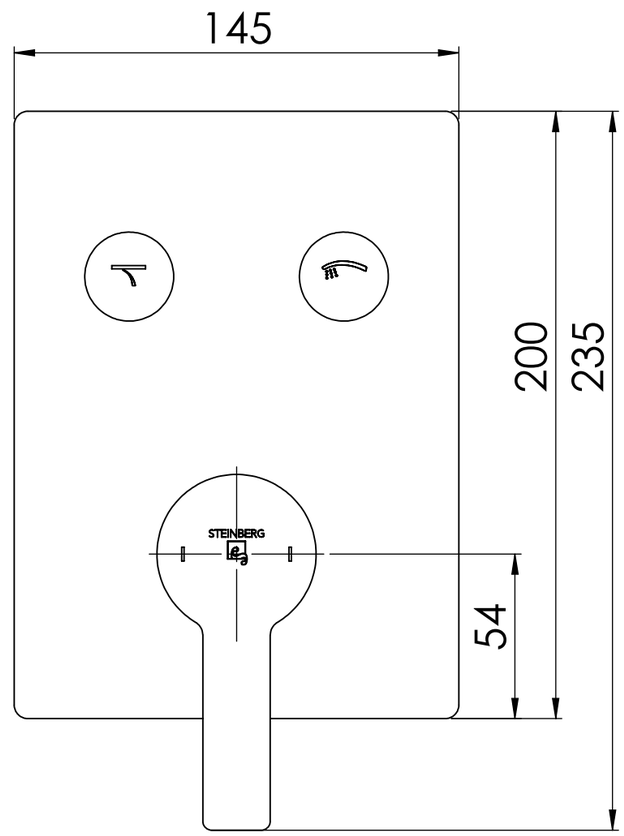

390 2221 S

STEINBERG