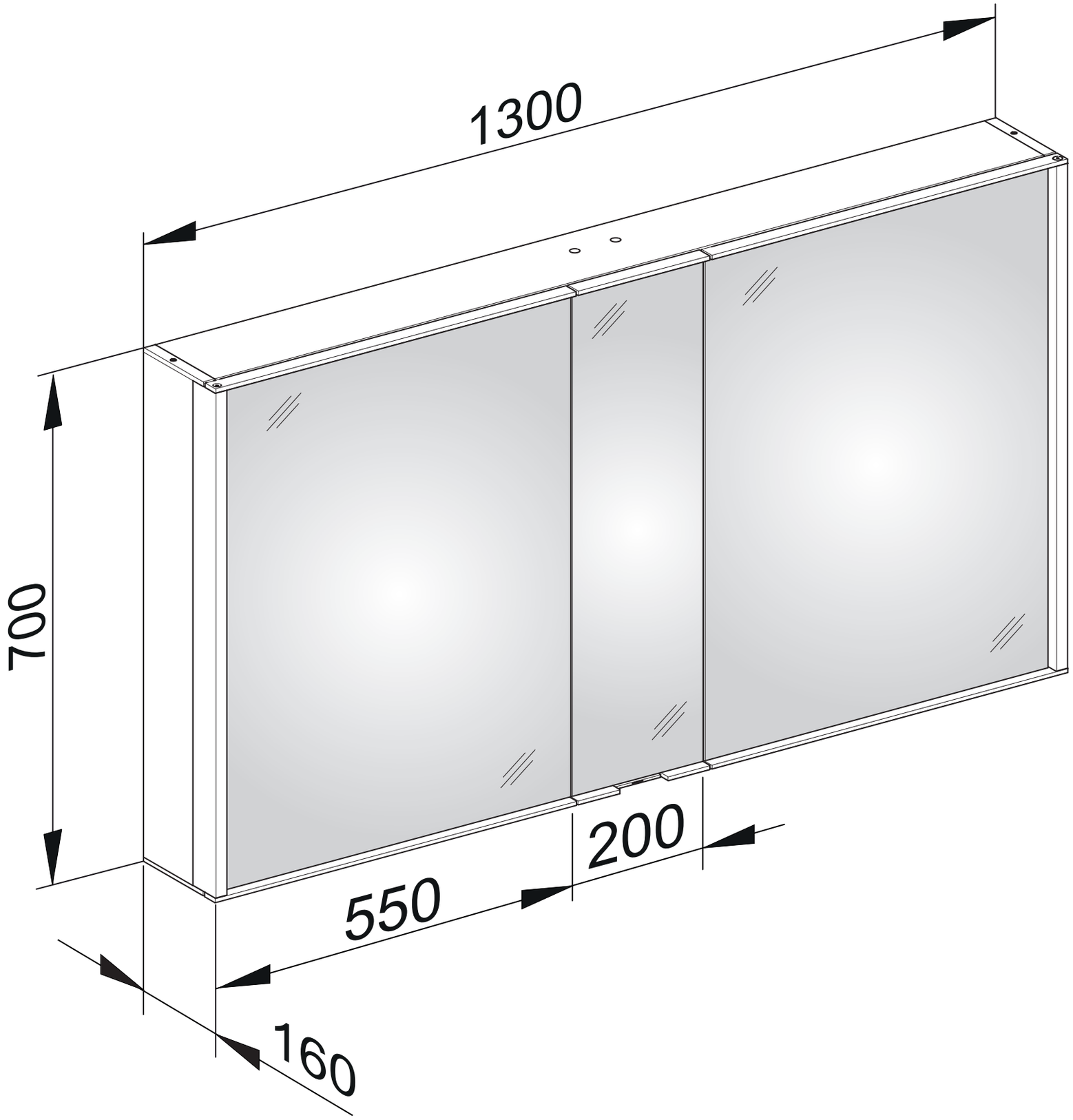
1300
700
200
550
160