herzbach

36.220250.2.14
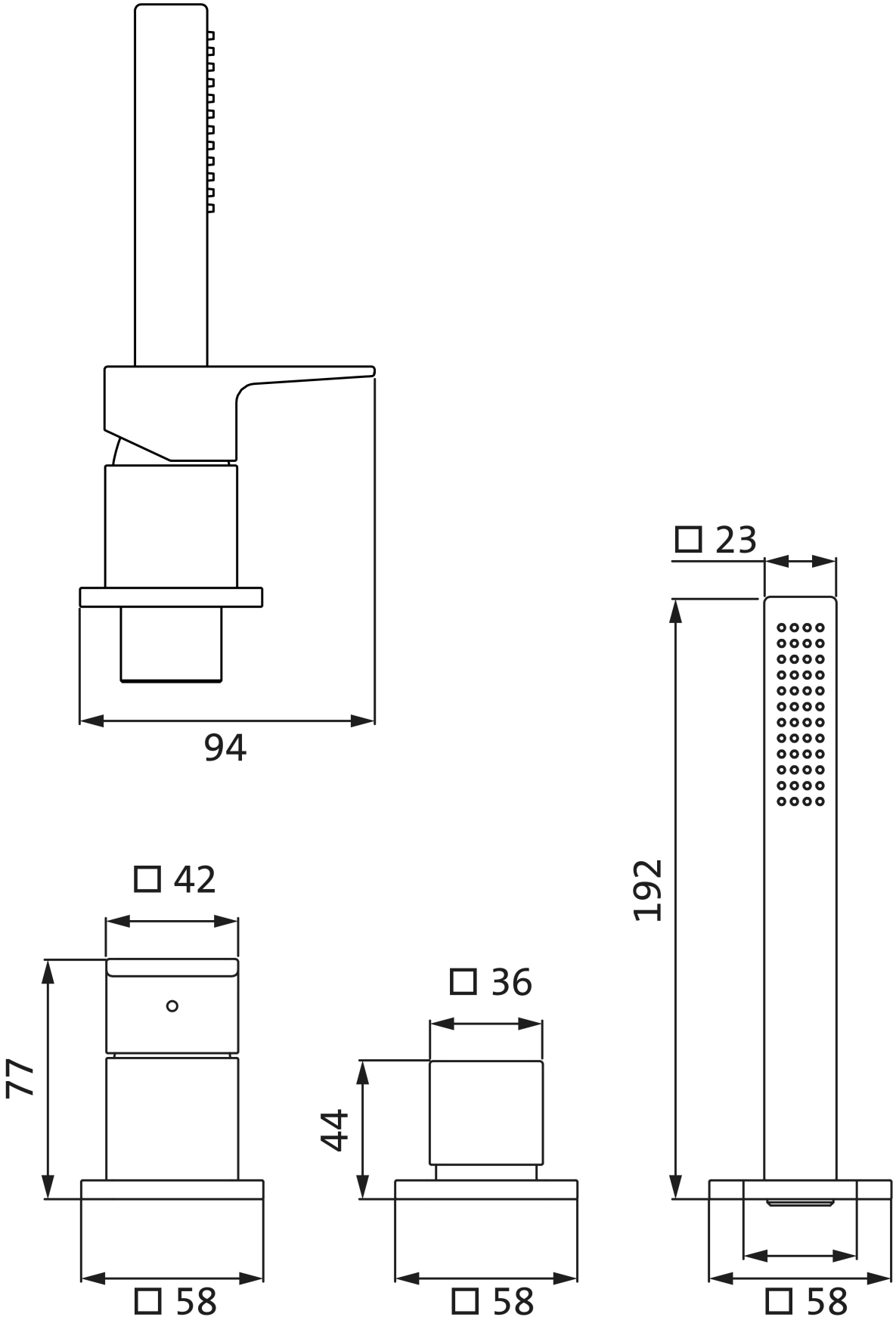
CEO iX-finish Dreiloch-Wannenarmatur ohne Auslauf Edelstahlfinish