herzbach

32.496000.1.02

ANAIS Brausebatterie Aufputz Chrom-Gold

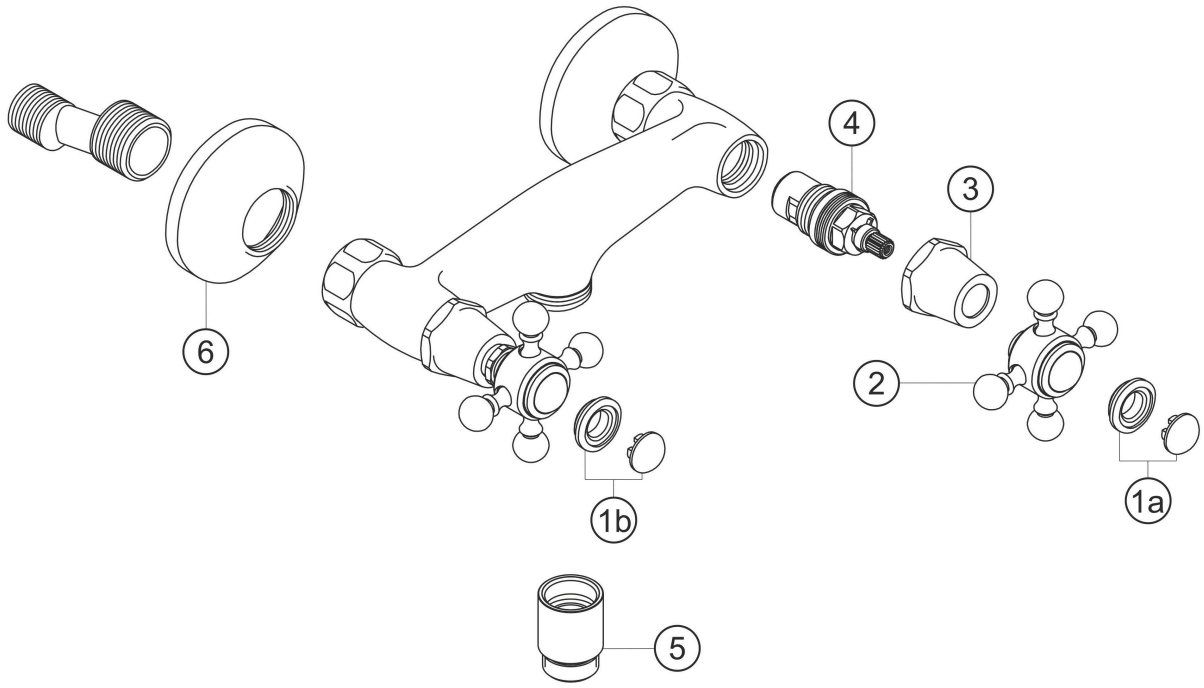

Ersatzteilliste

#	Beschreibung	Art.-Nr.	PG
1-A	Plakette mit Mutter FROID	80.135700.2.03	**4**
1-B	Plakette mit Mutter CHAUD	80.135700.1.03	**4**
2	Griff	80.126300.1.03	**9**
3	Schraubhülse	80.130800.1.03	**7**
4	Ventiloberteil, rechts schließend	80.150300.1.09	**6**
5	Rückflussverhinderer	80.120900.1.01	**5**
6	S-Anschluss mit Rosette	80.110300.1.01	**5**